Общество с ограниченной ответственностью
«БАУ Мотор Корпорэйшн»

ДВИГАТЕЛИ
CA4DC2-10E3, CA4DC2-12E3

КАТАЛОГ ДЕТАЛЕЙ И СБОРОЧНЫХ ЕДИНИЦ
КДС 0005-2008

г. Ульяновск
2008

Каталог предназначен для специалистов станций технического обслуживания, работников ремонтных и торговых фирм и является пособием при составлении заявок на запасные части, а так же при поставке запасных частей.

Каталог составлен в соответствии с состоянием технической документации на январь 2008г.

Ответственный редактор:
Директор ООО «БАУ Мотор Корпорэйшн» А.П. Артемов
Редакторы:
А.Г. Сингур, С.М.Сорокин
Редактор-составитель:
И.А.Галиева

Наш адрес:
Россия, г. Ульяновск, 432071, ул. Урицкого, д. 37
тел./факс: 790815
e-mail: fenix@baw-fenix.ru

Авторское право и все права на издание принадлежат ООО «БАУ Мотор Корпорэйшн». Тиражирование, перепечатка, перевод на другие языки в любой форме любыми средствами настоящего издания или любой его части без письменного согласия ООО «БАУ Мотор Корпорэйшн» не допускается.

РЕКОМЕНДАЦИИ ПО ПОЛЬЗОВАНИЮ КАТАЛОГОМ

Настоящий каталог является пособием для ознакомления с двигателями CA4DC2-10E3 и CA4DC2-12E3, выпускаемыми China Faw Group Corporation и предназначенными для установки на автомобили BAW, их модификации и исполнения, а так же для составления заявок на запасные части. Каталог составлен в соответствии с состоянием технической документации на январь 2008г.

В каталоге сборочные единицы и детали сгруппированы по конструктивному и функциональному признакам. Группы и подгруппы располагаются в возрастающем порядке. Рядом с номером рисунка указана подгруппа, к которой относится рисунок. Разделы каталога «Указатель групп и подгрупп» и «Указатель рисунков» облегчают поиск в каталоге необходимых рисунков и деталей.

Сборочные единицы и детали на рисунках имеют позиции, а также обозначения.

Спецификация каталога представляет собой таблицу, включающую номер рисунка (при его наличии), номер позиции на рисунке, обозначение детали (сборочной единицы), количество в подгруппе на исполнение двигателя и наименование. Взаимосвязанное расположение обозначения сборочных единиц и деталей на рисунках и в спецификации значительно упрощает поиск необходимого обозначения.

Нумерация обозначений сборочных единиц и деталей осуществляется по единой семизначной системе.

КРАТКОЕ ОПИСАНИЕ ДВИГАТЕЛЕЙ

Двигатель автомобильный модели CA4DC2-10E3 – дизельный, рядный, четырехцилиндровый, с турбонаддувом и промежуточным охлаждением нагнетаемого воздуха.

Рабочий объем 3168см^3.

Максимальная мощность 76/103кВт/л.с при 3200об/мин

Максимальный крутящий момент 245Нм при 1900…2100об/мин

Двигатель автомобильный модели CA4DC2-12E3 – дизельный, рядный, четырехцилиндровый, с турбонаддувом и промежуточным охлаждением нагнетаемого воздуха.

Рабочий объем 3168см^3.

Максимальная мощность 88/120кВт/л.с при 3200об/мин

Максимальный крутящий момент 320Нм при 1900…2100об/мин

УКАЗАТЕЛЬ ГРУПП И ПОДГРУПП

Группа	Подгруппа	Наименование	№ рис.	№ стр.
10		**ДВИГАТЕЛЬ**		
	1000	Двигатель в сборе	-	-
	1001	Подвеска двигателя	1	7
	1002	Блок цилиндров двигателя	2	8
	1003	Головка цилиндров двигателя	3	9
	1004	Поршень и шатун двигателя	4	12
	1005	Вал коленчатый и маховик двигателя	5	14
	1006	Вал распределительный двигателя	6	16
	1007	Клапаны и толкатели клапанов двигателя	7	18
	1008	Газопровод впускной и выпускной двигателя	8	20
	1009	Картер масляный двигателя	9	20
	1010	Маслоприемник	10	23
	1011	Насос масляный двигателя	11	24
	1012	Фильтр очистки масла двигателя	12	26
	1013	Маслоохладитель	13	27
11		**СИСТЕМА ПИТАНИЯ ДВИГАТЕЛЯ**		
	1111	Насос топливный высокого давления	14	29
	1112	Форсунки и топливопроводы высокого давления	14	29
	1117	Фильтр тонкой очистки топлива	14	29
	1118	Турбокомпрессор	15	31
13		**СИСТЕМА ОХЛАЖДЕНИЯ ДВИГАТЕЛЯ**		
	1303	Трубопроводы и шланги	16	33
	1306	Термостат	16	33
	1307	Насос водяной	17	35
	1308	Вентилятор и его привод	17	35
34		**УПРАВЛЕНИЕ РУЛЕВОЕ**		
	3407	Насос усилителя рулевого управления	18	37
35		**ТОРМОЗА**		
	3509	Компрессор	19	38
37		**ЭЛЕКТРООБОРУДОВАНИЕ**		
	3701	Генератор	20	40
	3708	Стартер	21	41
	3724	Электропровода, блок управления электронный	22	42
-	-	Дополнительное оборудование	23	44

УКАЗАТЕЛЬ РИСУНКОВ

№ рис.	Наименование	№ стр.
1	Подвеска двигателя (1001)	7
2	Блок цилиндров двигателя (1002)	10
3	Головка цилиндров двигателя (1003)	11
4	Поршень и шатун двигателя (1004)	13
5	Вал коленчатый и маховик двигателя (1005)	15
6	Вал распределительный двигателя (1006)	17
7	Клапаны и толкатели клапанов двигателя (1007)	19
8	Газопровод впускной и выпускной двигателя (1008)	21
9	Картер масляный двигателя (1009)	22
10	Маслоприемник (1010)	23
11	Насос масляный двигателя (1011)	25
12	Фильтр очистки масла двигателя (1012)	26
13	Маслоохладитель (1013)	28
14	Насос топливный высокого давления (1111),	30
	Форсунки и топливопроводы высокого давления (1112)	
	Фильтр тонкой очистки топлива (1117)	
15	Турбокомпрессор (1118)	32
16	Трубопроводы и шланги (1303)	34
	Термостат (1306)	
17	Насос водяной (1307)	36
	Вентилятор и привод (1308)	
18	Насос усилителя рулевого управления (3407)	37
19	Компрессор (3509)	39
20	Генератор (3701)	40
21	Стартер (3708)	41
22	Электропровода управления двигателем (3724)	43
23	Дополнительное оборудование	44

СБОРОЧНЫЕ ЕДИНИЦЫ И ДЕТАЛИ

№ рис.	№ поз.	Обозначение детали (сборочной единицы)	Наименование	Количество на подгруппу	
				CA4DC2-10E3-051	CA4DC2-12E3-051
1	2	3	4	5	6
			ГРУППА 10. ДВИГАТЕЛЬ		
			Подгруппа 1001. Подвеска двигателя		
1	1	1001066-C105	Кронштейн задний	1	1
	2	CQ1460820	Болт, шайба пружинная, шайба плоская	2	2
	3	CQ34010	Гайка	2	2
	4	Q40310	Шайба пружинная	2	2
	5	1001042-X2	Кронштейн двигателя	2	2
	6	CQ1421022	Болт, шайба пружинная	8	8
	7	S1001025-C300	Опора двигателя	2	-
	8	1001025-X01J	Опора двигателя левая	-	1
	9	1001030-X01J	Опора двигателя правая	-	1

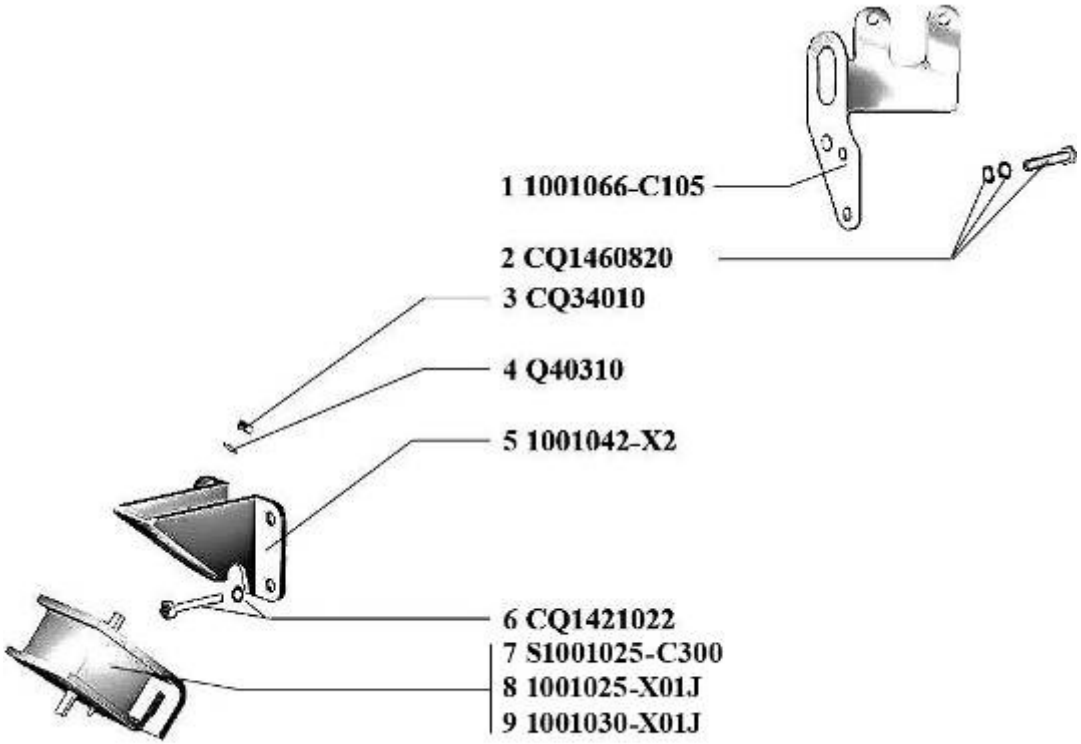

Рис.1. Подвеска двигателя (1001)

1	2	3	4	5	6
			Подгруппа 1002. Блок цилиндров двигателя		
2	1	1002061-55D	Крышка распределительных шестерен	1	1
	2	CQ1480860B	Болт, шайба	3	3
	3	1002069-C012	Прокладка	1	1
	4	1002065-X2	Крышка	1	1
	5	CQ1480816A	Болт, шайба	2	2
	6	1002028AX2	Гайка	1	1
	7	CQ1480855B	Болт, шайба	3	3
	8	1005041-X2	Указатель положения коленчатого вала	1	1
	9	CQ1200616	Шпилька	3	3
	10	CQ1480845B	Болт, шайба	2	2
	11	1005090-X2A1	Сальник	1	1
	12	CQ1480850B	Болт,	1	1
	13	CQ1480840B	Болт, шайба	1	1
	14	CQ1461090	Болт, шайба	2	2
	15	CQ1481070B	Болт, шайба	1	1
	16	CQ1461085	Болт, шайба	3	3
	17	1002076-X2	Кольцо уплотнительное	1	1
	18	1002083-55D	Болт специальный	3	3
	19	1002073-X2	Кольцо уплотнительное	1	1
	20	1002087-55D	Болт	1	1
	21	1002074-X2	Кольцо уплотнительное	1	1
	22	1002086-C012	Шпилька	1	1
	23	1002088-55D	Фланец	1	1
	24	1002019-X2	Заглушка	1	1
	25	CQ72222	Пробка	1	1
	26	Q5221026	Штифт	2	2
	27	1002017-X2	Штифт	1	1
	28	1002027AX2	Шпилька	1	1
	29	1002082AX2	Прокладка	1	1
	30	1002081-55D	Пластина	1	1
	31	1002026-X2A1	Гильза цилиндра	4	4
	32	Q5280812	Штифт	2	2
	33	1002031-D1	Заглушка	8	8
	34	1002013-X2	Заглушка	1	1
	35	1002031-X2	Заглушка	2	2
	36	Q5220614	Штифт	2	2
	37	Q5221020	Штифт	2	2

1	2	3	4	5	6
	38	1305010-S001	Краник сливной	1	1
	39	1003027AX2	Заглушка	5	5
	40	Q5210510	Штифт	1	1
	41	Q61903	Пробка	1	1
	42	Q61901	Пробка	2	2
	43	1002011-55D	Блок цилиндров	1	1
	44	1002084-C012	Болт специальный	1	1
	45	Q5220815	Шпилька	1	1
	46	CQ1480820A	Болт, шайба	10	10
			Подгруппа 1003. Головка цилиндров двигателя		
3	1	1003048-X2	Крышка маслоналивной горловины	1	1
	2	1003044-X2	Прокладка уплотнительная	1	1
	3	1003040-55D	Крышка клапанов	1	1
	4	1003046-X2	Прокладка крышки клапанов	1	1
	5	1003036-C012	Болт	18	18
	6	1003024-X2	Шпилька	2	2
	7	CQ61304	Пробка	3	3
	8	1003021-55D	Головка цилиндров	1	1
	9	1003022-X2	Втулка	4	4
	10	1003030-C012	Прокладка головки цилиндров	1	1
	11	1003023-X2	Патрубок	4	4
	12	1003027AX2	Заглушка	2	2
	13	S1014034-C122	Шланг	1	1
	14	1014038-5X4	Трубка возврата масла	1	1
	15	1003028-X2	Пробка	7	7
	16	1014039-5X4	Хомут	1	1
	17	T67414646	Скоба	1	1
	18	1014049-X2	Хомут	2	2
	19	CQ1460630	Болт	2	2
	20	CQ34006	Гайка	2	2
	21	1014029-X2	Хомут	2	2
	22	1014030-C109	Маслоотделитель	1	1
	23	1014022-55D	Шланг	1	1
	24	CQ1460625	Болт, шайба	10	10
	25	CQ67629	Хомут	1	1

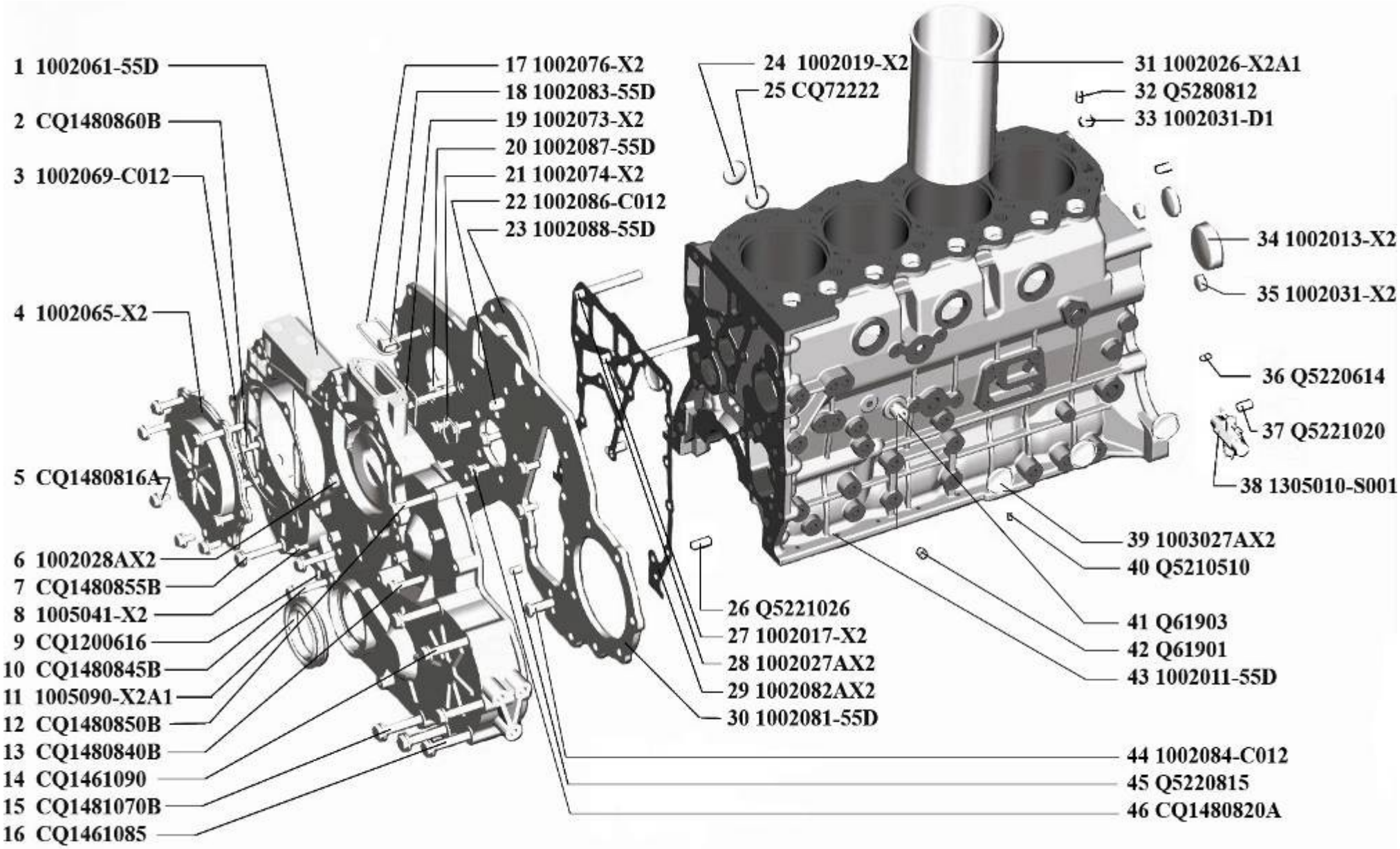

Рис.2 Блок цилиндров двигателя (1002)

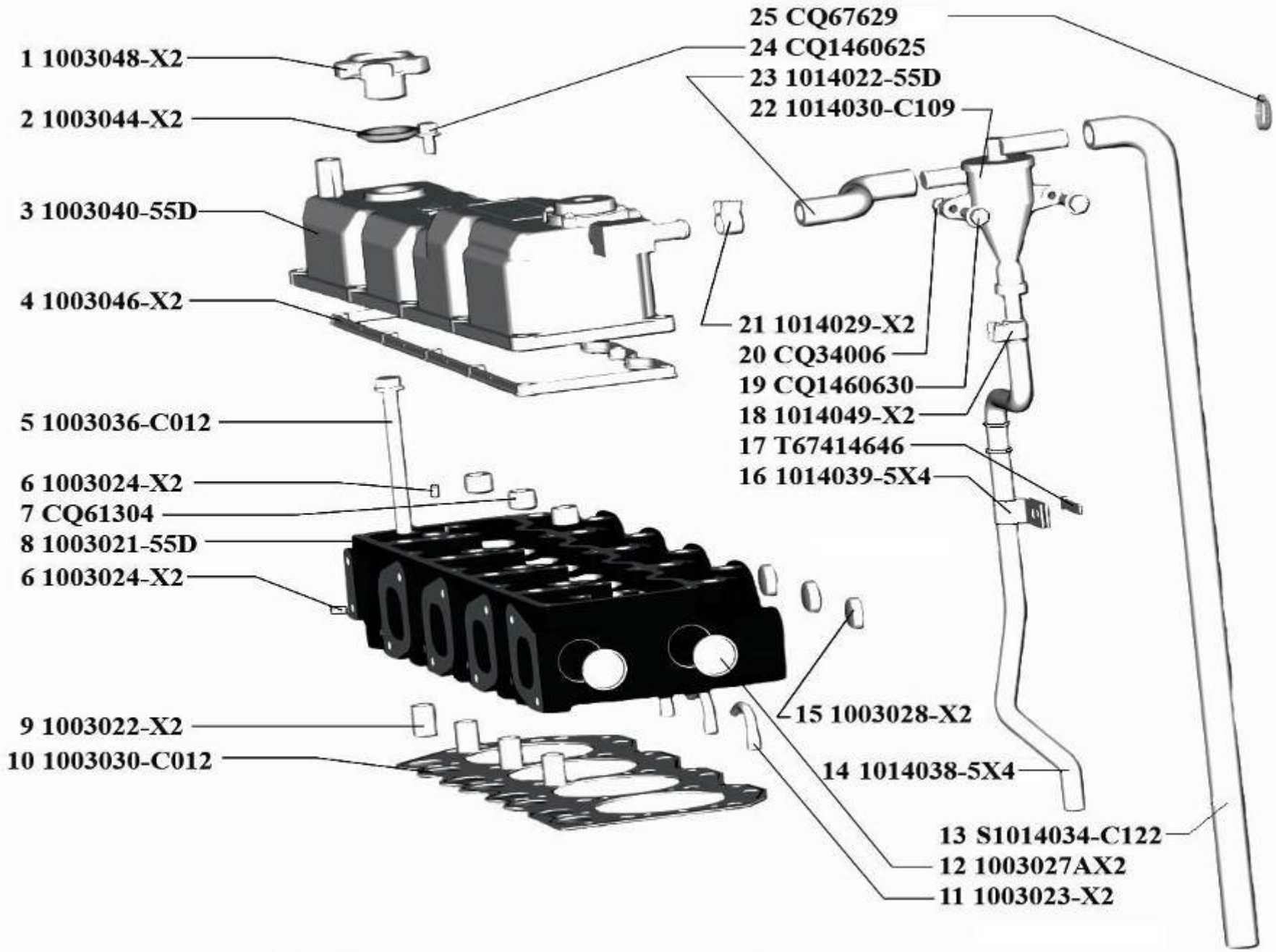

Рис. 3 Головка цилиндров двигателя (1003)

1	2	3	4	5	6
			Подгруппа 1004. Поршень и шатун двигателя		
4	1	1004026-55D	Кольцо поршневое компрессионное верхнее	4	4
	2	1004027-55D	Кольцо поршневое компрессионное нижнее	4	4
	3	1004035-55D	Кольцо маслосъемное	4	4
	4	1004016-55D	Поршень	4	4
	5	1004001-C012	Форсунка	4	4
	6	1004062-C012	Болт крепления крышки шатуна	8	8
	7	1004046-C012	Шатун	4	4
	8	1004058-C012	Вкладыш шатуна	8	8
	9	1004056-C012	Крышка шатуна	4	4
	10	1004067-X2	Гайка	8	8
	11	1004069-X3	Втулка шатуна	4	4
	12	1004022-X3	Кольцо стопорное поршневого пальца	8	8
	13	1004021-X3	Палец поршневой	4	4

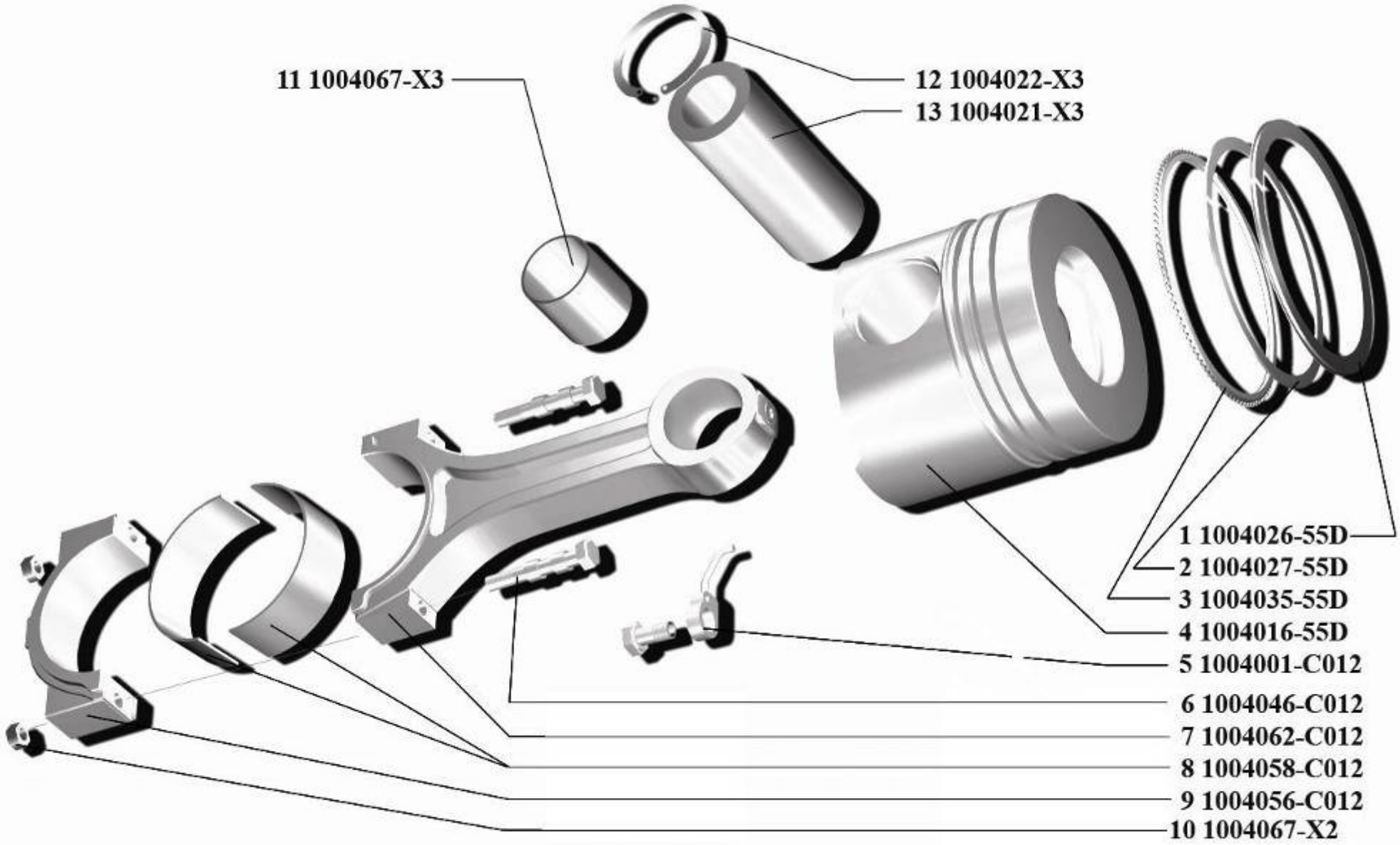

Рис. 4 Поршень и шатун двигателя (1004)

1	2	3	4	5	6
			Подгруппа 1005. Вал коленчатый и маховик двигателя		
5	1	1005051-X2	Гайка	1	1
	2	1005040-C012	Шкив в сборе	1	1
	3	4001011-X12	Передняя манжета коленчатого вала	1	1
	4	1005031-55D	Распределительная шестерня	1	1
	5	1005082-C012	Вкладыш верхний	5	5
	6	1005086-X2	Верхняя упорная пластина коленчатого вала	2	2
	7	Q5500516	Шпонка сегментная	2	2
	8	1005082-C012	Вкладыш нижний	5	5
	9	1005078-X2	Болт	10	10
	10	1005071-C012	Крышка 1го подшипника коленчатого вала	1	1
	11	1005072-C012	Крышка 2го подшипника коленчатого вала	1	1
	12	1005073-C012	Крышка 3го подшипника коленчатого вала	1	1
	13	1005074-C012	Крышка 4го подшипника коленчатого вала	1	1
	14	1005087-X2	Нижняя упорная пластина коленчатого вала	2	2
	15	1005076-C012	Крышка 5го подшипника коленчатого вала	1	1
	16	1005037-X2	Подшипник вала КПП	1	1
	17	1005102-X2	Прокладка	1	1
	18	1005101-X2	Держатель манжеты	1	1
	19	1005105-X2	Манжета	1	1
	20	CQ1480825A	Болт, шайба	5	5
	21	B1005121-C300	Картер маховика	1	-
	22	S1005121A55D	Картер маховика	-	1
	23	CQ1291030	Шпилька	11	11
	24	Q40310	Шайба	11	11
	25	CQ34110	Гайка	11	11
	26	Q5221020	Штифт	2	2
	27	CQ1421025	Болт	8	8
	28	1601310-E3	Диск сцепления нажимной в сборе	1	-
	29	1601310-Y01	Диск сцепления нажимной в сборе	-	1
	30	1601210-E3	Диск сцепления ведомый	1	-
	31	1601210AY01	Диск сцепления ведомый	-	1
	32	1005118-X2	Болт	6	6
	33	C1005115-C298	Маховик с ободом в сборе	1	-
	34	B1005115-C349	Маховик с ободом в сборе	-	1
	35	1005128-X2	Болт	6	6
	36	Q5221018	Штифт	1	1
	37	1005021-C012	Коленчатый вал	1	1

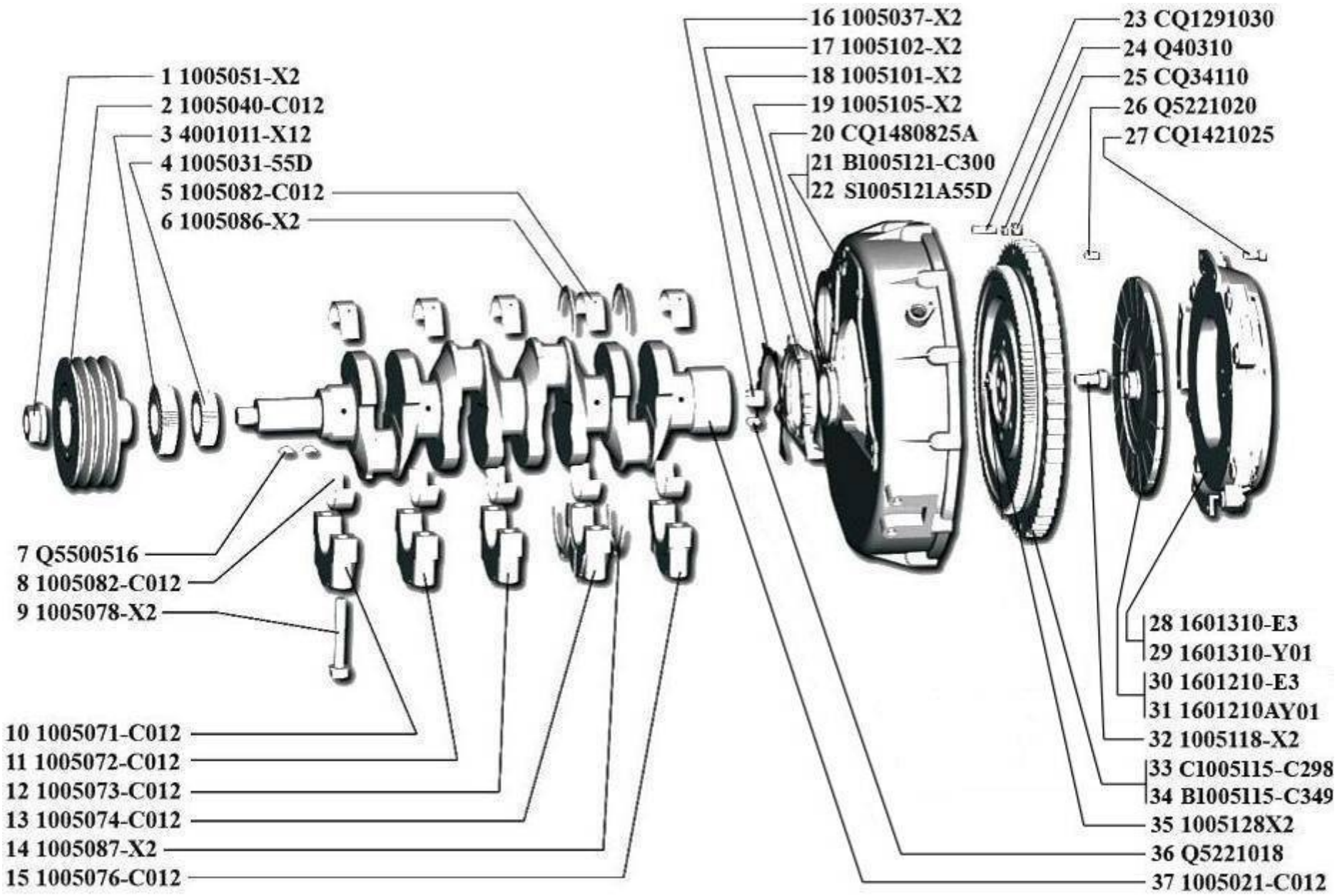

Рис. 5 Вал коленчатый и маховик двигателя (1005)

1	2	3	4	5	6
			Подгруппа 1006. Вал распределительный двигателя		
6	1	1006019-X2	Упорная пластина распределительного вала	1	1
	2	CQ1460620	Болт	2	2
	3	1006018-55D	Распределительная шестерня	1	1
	4	1006021-X2	Болт	1	1
	5	Q40310	Пружинная шайба	1	1
	6	1006022-X2	Шайба	1	1
	7	CQ1460855	Болт	2	2
	8	1006043-C012	Крышка	1	1
	9	1006032-C012	Втулка шестерни	1	1
	10	Q5500416	Шпонка	1	1
	11	1006031-55D	Промежуточная шестерня	1	1
	12	1006041-C012	Втулка шестерни	1	1
	13	1006016-55D	Вал распределительный	1	1
	14	1006057-X2	Втулка 5ой шейки распределительного вала	1	1
	15	1006056-X2	Втулка 4ой шейки распределительного вала	1	1
	16	1006053-X2	Втулка 3ей шейки распределительного вала	1	1
	17	1006052-X2	Втулка 2ой шейки распределительного вала	1	1
	18	1006051-X2	Втулка 1ой шейки распределительного вала	1	1

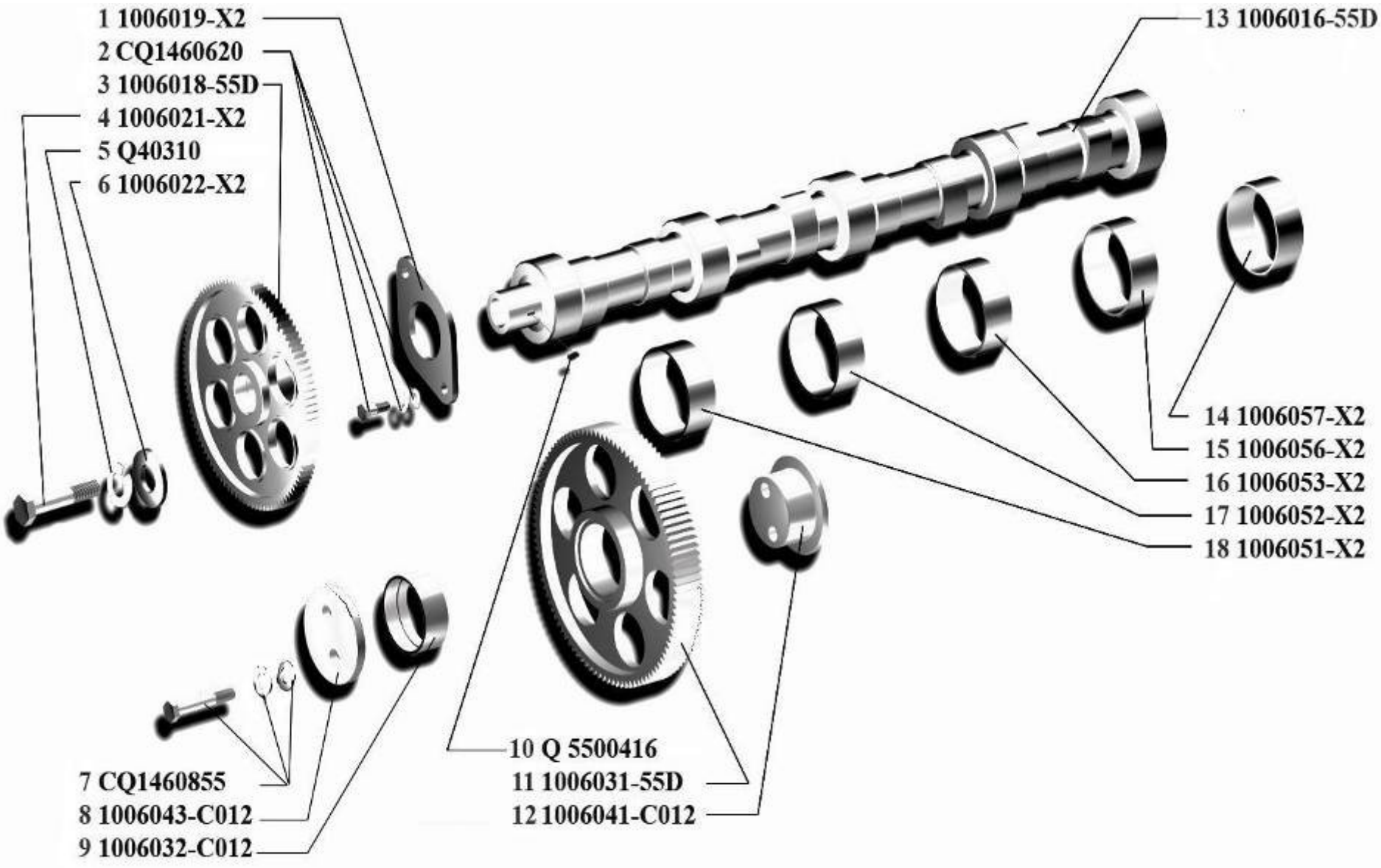

Рис. 6 Вал распределительный двигателя (1006)

1	2	3	4	5	6
			Подгруппа 1007. Клапаны и толкатели клапанов двигателя		
7	1	CQ1460860	Болт кронштейна коромысла	8	8
	2	1007091-X2	Опора коромысел	1	1
	3	1007159-X2	Гайка	8	8
	4	Q43120	Стопорное кольцо	2	2
	5	1007158-X2	Регулировочный болт	8	8
	6	GB78-85	Штифт	1	1
	7	1007051-C012	Штанга толкателя	8	8
	8	1007061-C012	Толкатель	8	8
	9	1007099-X2	Шайба	6	6
	10	1007097-X2	Пружина	3	3
	11	1007155-X2	Коромысло выпускного клапана в сборе	4	4
	12	CQ/T-388-12-DZn13	Пробка	2	2
	13	1007131-X2	Вал коромысел	1	1
	14	1007145-X2	Коромысло впускного клапан	4	4
	15	1007092-X2	Кронштейн вала коромысел	3	3
	16	1007028-X2	Сухарь впускного клапана	8	8
	17	1007022-X2	Тарелка пружины	8	8
	18	1007021-X2	Пружина клапана	8	8
	19	1007035-X2	Манжета клапана в сборе	8	8
	20	1007024-X2	Шайба пружины	8	8
	21	1007032-X2	Направляющая впускного и выпускного клапанов	8	8
	22	1007081-X2A1	Шайба опорная пружины впускного клапана	4	4
	23	1007011-X2	Впускной клапан	4	4
	24	1007029-B1	Сухарь выпускного клапана	8	8
	25	1007082-X2A1	Шайба опорная пружины выпускного клапана	4	4
	26	1007012-X2	Выпускной клапан	4	4

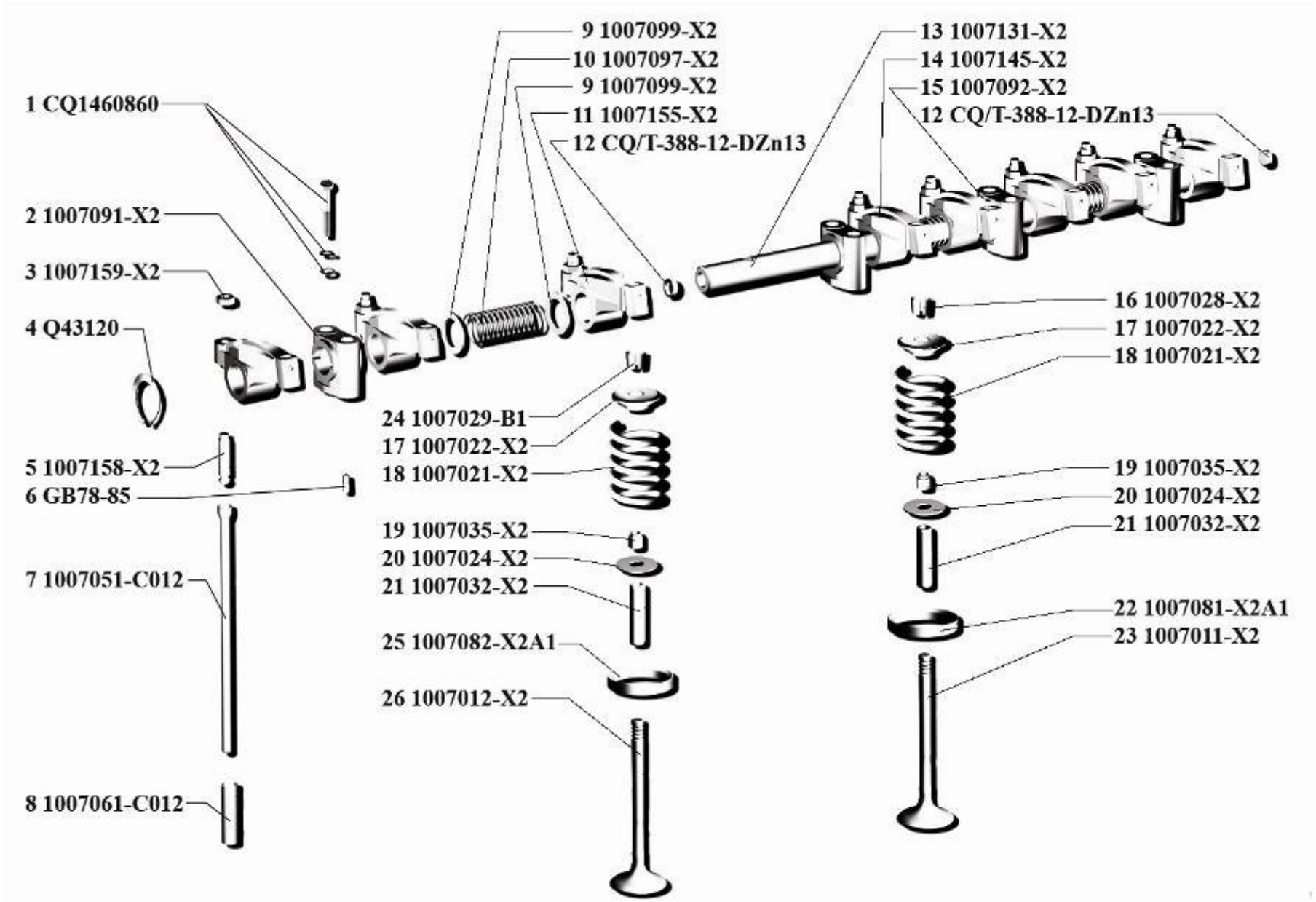

Рис. 7 Клапаны и толкатели клапанов двигателя (1007)

1	2	3	4	5	6
			Подгруппа 1008. Газопровод впускной и выпускной двигателя		
8	1	CQ14608110	Болт, шайба	2	2
	2	1008014-4B1B1	Впускной патрубок	1	1
	3	3750010-X2	Подогреватель	1	1
	4	1008013-X2	Прокладка	2	2
	5	CQ39608	Гайка	2	2
	6	CQ1200822	Шпилька	2	2
	7	1008051-X2	Прокладка впускного коллектора	1	1
	8	1008055-X2	Прокладка выпускного коллектора	4	4
	9	1008021B4X4	Выпускной коллектор	1	1
	10	CQ1201030	Шпилька	8	8
	11	CQ441910	Шайба плоская	8	8
	12	CQ34010	Гайка	8	8
	13	CQ1460865	Болт, шайба	2	2
	14	CQ1460825	Болт, шайба	6	6
	15	1008011-55D	Впускной коллектор	1	1
			Подгруппа 1009. Картер масляный двигателя		
9	1	1009030-X2	Щуп масляный	1	1
	2	1009025-55D	Трубка щупа	1	1
	3	1009022-X2	Кольцо уплотнительное	1	1
	4	1009012-X2	Прокладка	26	26
	5	1009010-5X4	Картер масляный в сборе	26	26
	6	Q40106	Шайба	23	23
	7	Q40406	Шайба пружинная	1	1
	8	Q34006	Гайка	1	1
	9	CQ1500616	Болт	3	3
	10	1009019CB1	Шайба	1	1
	11	1009018CB1	Пробка для слива масла	1	1

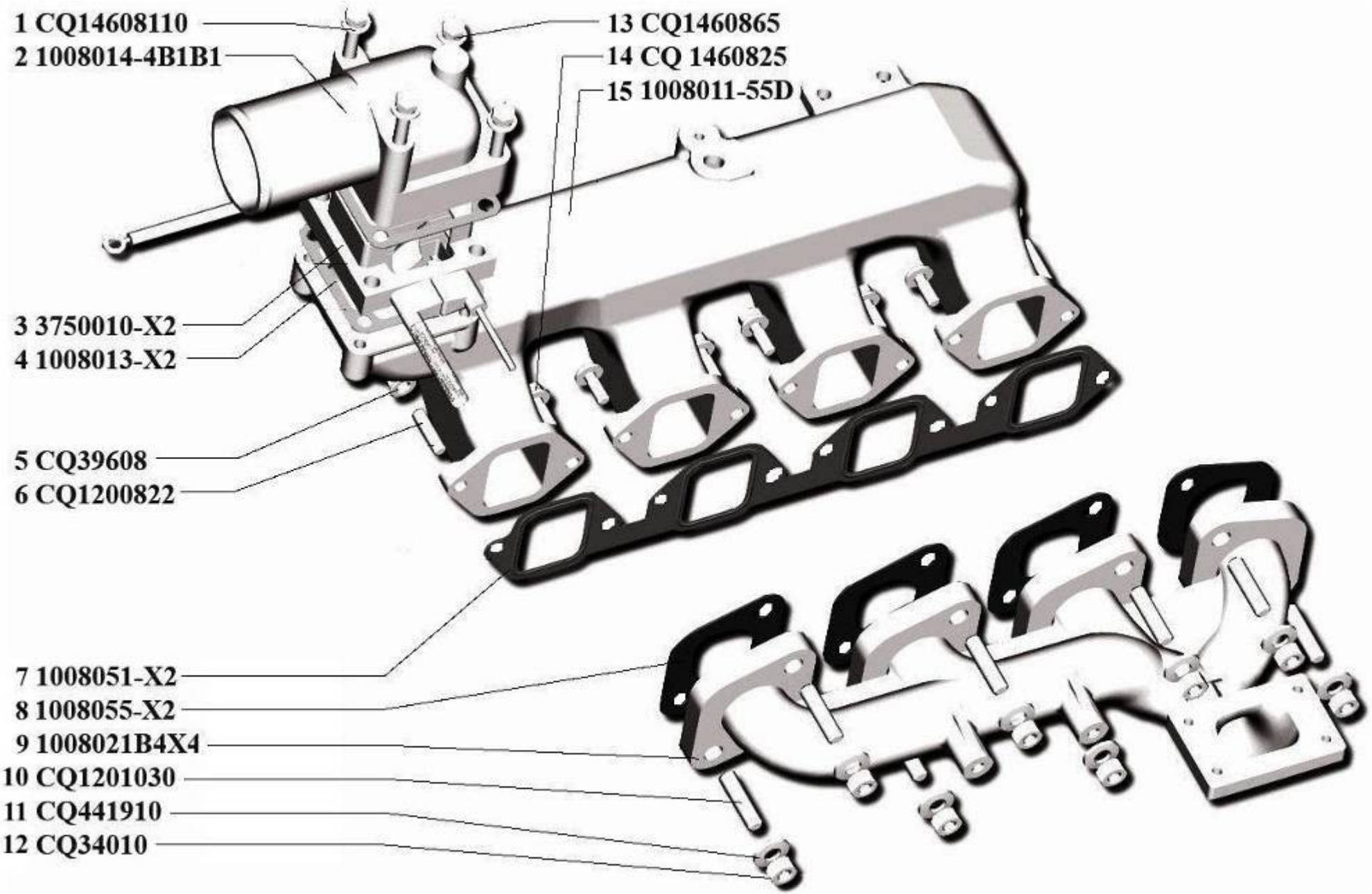

Рис.8 Газопровод впускной и выпускной двигателя (1008)

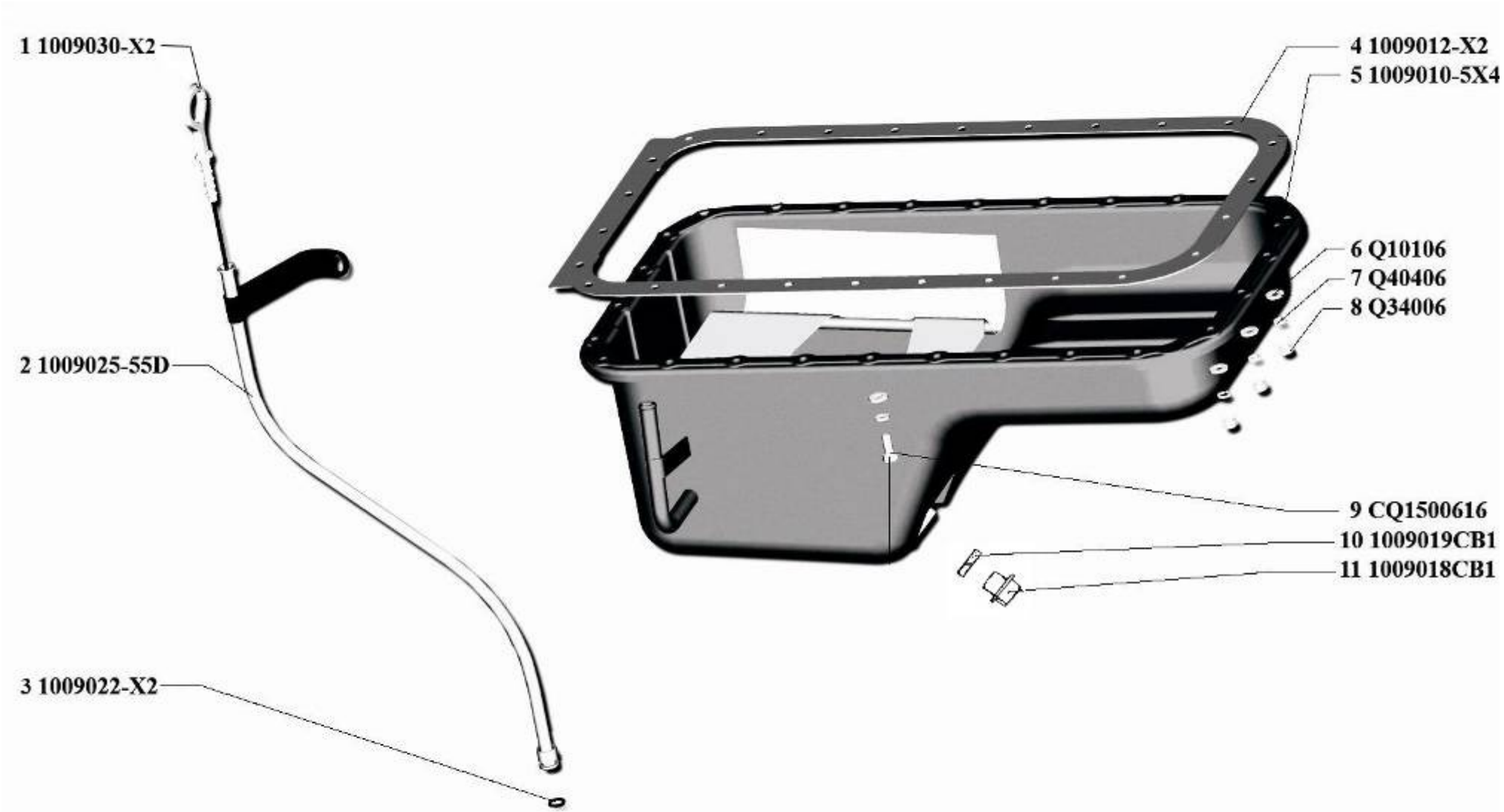

Рис. 9 Картер масляный двигателя (1009)

1	2	3	4	5	6
			Подгруппа 1010. Маслоприемник		
10	1	CQ1460820	Болт, шайба, шайба пружинная	2	2
	2	1010010-X2	Маслоприемник	1	1
	3	Q7342425	Кольцо уплотнительное	1	1
	4	CQ1460816	Болт, шайба, шайба пружинная	1	1

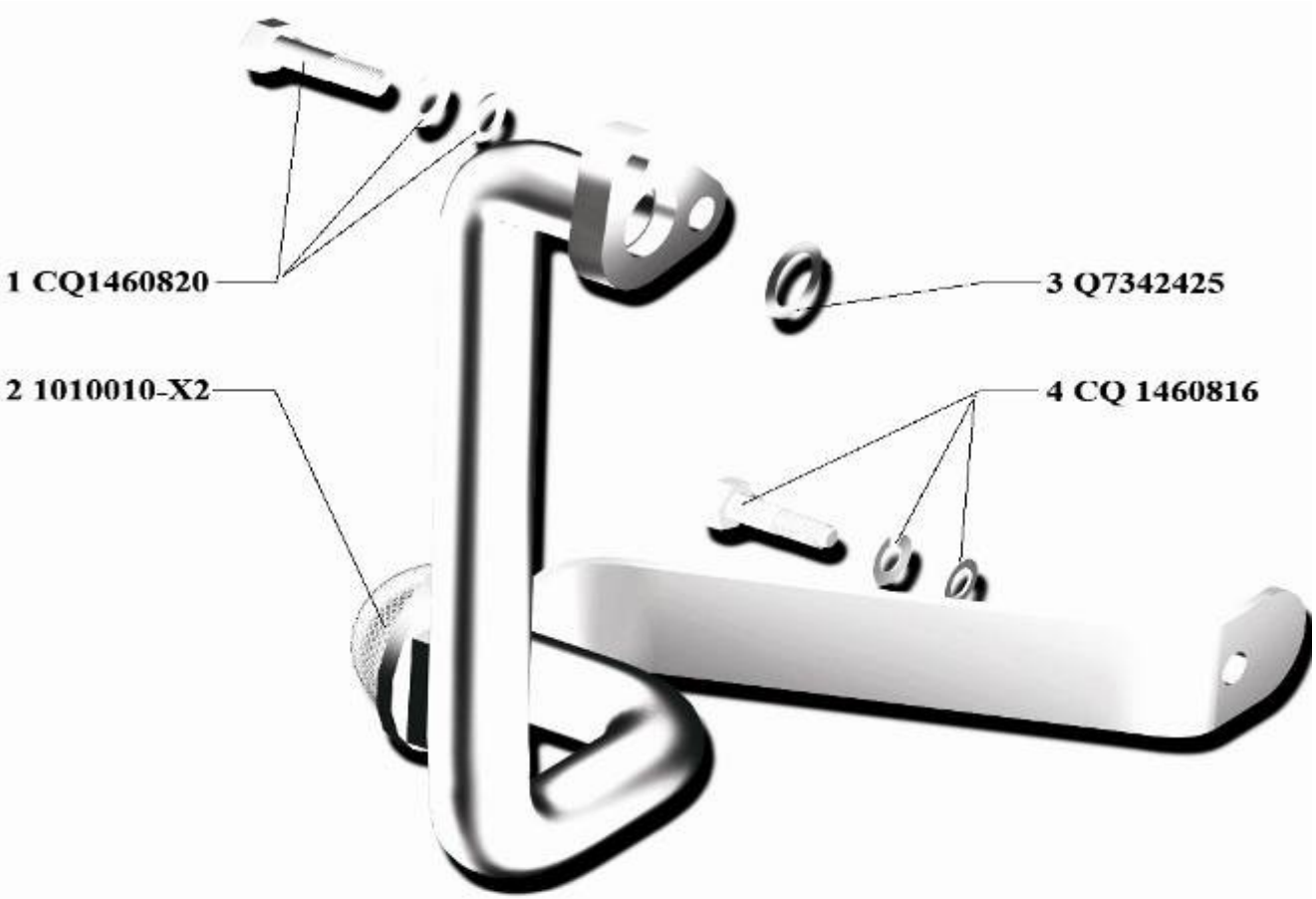

Рис. 10 Маслоприемник (1010)

1	2	3	4	5	6
			Подгруппа 1011. Насос масляный двигателя		
11	1	1011010-55D	Насос масляный в сборе	1	1
	2	1011023-4X4	Ведомый вал	1	1
	3	1011031-4X4	Втулка ведомого вала	1	1
	4	1011032-4X4	Ведомая шестерня	1	1
	5	CQ1480820A	Болт, шайба	5	5
	6	1011024-X2	Крышка насоса	1	1
	7	1011022-X2	Прокладка	1	1
	8	1011026-X2	Установочный штифт	1	1
	9	1011016-X2	Ведущая шестерня	1	1
	10	1011013-4X4	Ведущий вал	1	1
	11	1011014-55D	Распределительная шестерня	1	1
	12	1011042-X2	Пробка пружины	1	1
	13	1011046-X2	Шайба	1	1
	14	1011044-X2	Пружина	1	1
	15	1011043-X2	Клапан редукционный	1	1
	16	1011021-X2	Втулка	1	1
	17	CQ1460825	Болт, шайба, шайба плоская	3	3
	18	1011041-X2	Корпус клапана	1	1
	19	1011048-X2	Пробка	1	1
	20	CQ1460850	Болт, шайба, шайба плоская	1	1
	21	1011047-X2	Шайба	2	2
	22	1011040-X2	Клапан редукционный в сборе	1	1

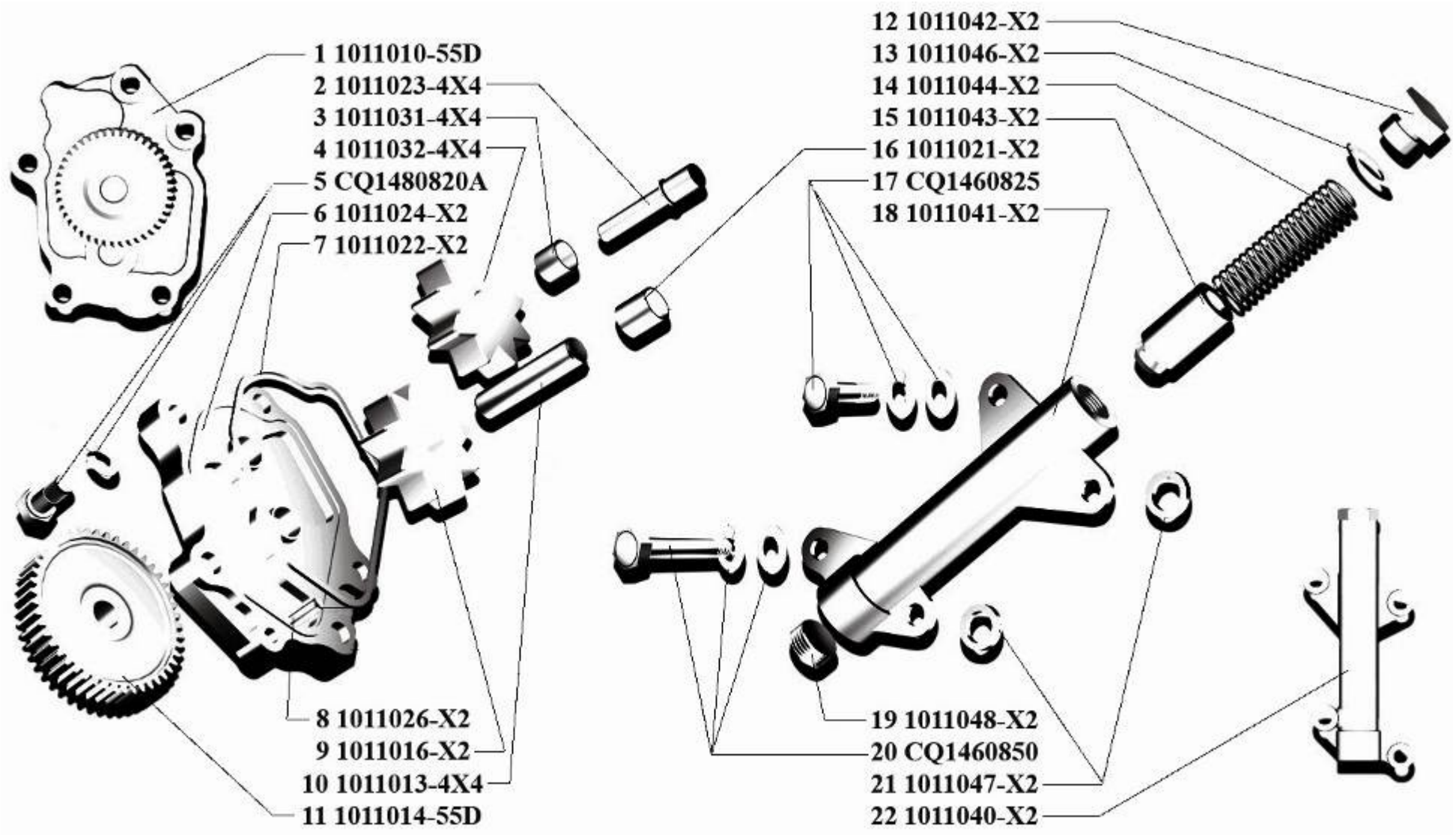

Рис. 11 Насос масляный двигателя (1011)

1	2	3	4	5	6
			Подгруппа 1012. Фильтр очистки масла двигателя		
12	1	1012064AX2	Прокладка масляного фильтра	1	1
	2	1012060-X2	Крышка фильтра	1	1
	3	1012010-X2	Масляный фильтр	1	1
	4	CQ1460830	Болт, шайба, шайба плоская	4	4
	5	CQ1460616	Болт, шайба, шайба плоская	2	2
	6	1012063-X2	Теплоизолирующий экран фильтра	1	1

Рис. 12 Фильтр очистки масла двигателя (1012)

1	2	3	4	5	6
			Подгруппа 1013. Маслоохладитель		
13	1	CQ1460825	Болт, шайба, шайба плоская	10	10
	2	CQ61304	Пробка	2	2
	3	CQ1460845	Болт, шайба, шайба плоская	1	1
	4	3818020-X2	Датчик давления масла	1	1
	5	CQ34008	Гайка	4	4
	6	Q40408	Пружинная шайба	4	4
	7	Q40108	Плоская шайба	4	4
	8	1013011-X2	Крышка масляного охладителя	1	1
	9	1013033-X2	Редукционный клапан	1	1
	10	1013037-X2	Пружина	1	1
	11	1013038-X2	Шайба	2	2
	12	1013032-X2	Пробка	2	2
	13	1013029-X2	Пластина	2	2
	14	Q9661405	Шарик	1	1
	15	1013034-X2	Уплотнительное кольцо	2	2
	16	1013028-X2	Уплотнительное кольцо	2	2
	17	1013036-X2	Пружина	1	1
	18	1013031AX2	Прокладка	1	1
	19	CQ1200818	Шпилька	3	3
	20	1013030-C012	Масляный охладитель в сборе	1	1
	21	CQ1200835	Шпилька	1	1
	22	1013020-C012	Масляный охладитель	1	1

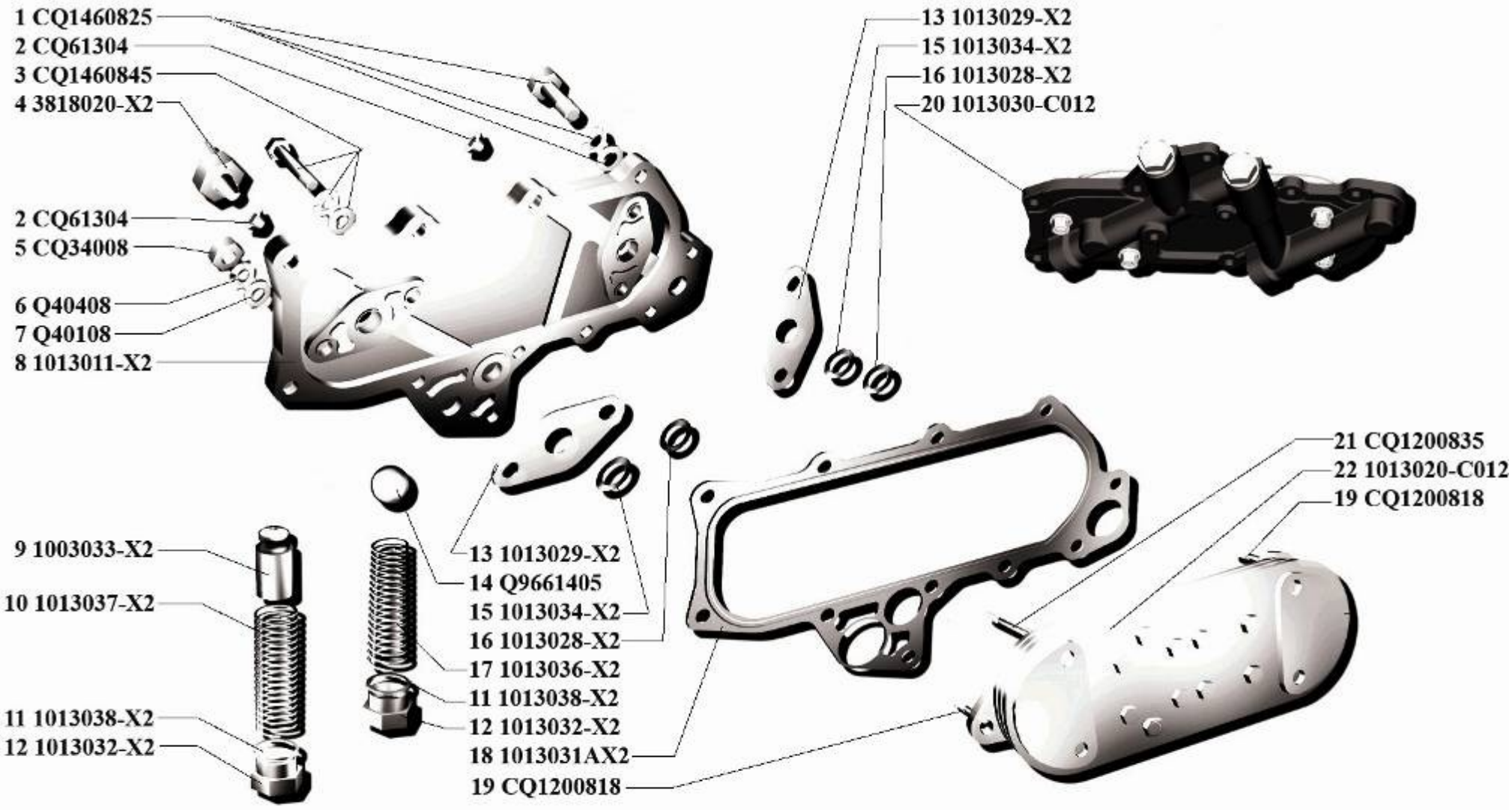

Рис. 13 Маслоохладитель (1013)

1	2	3	4	5	6
			ГРУППА 11 СИСТЕМА ПИТАНИЯ ДВИГАТЕЛЯ		
Подгруппы 1111. Насос топливный высокого давления, 1112 Форсунки и топливопроводы высокого давления, 1117 Фильтр тонкой очистки топлива					
14	1	1129010-55D	Трубка высокого давления первого цилиндра	1	1
	2	1129020-55D	Трубка высокого давления второго цилиндра	1	1
	3	1129030-55D	Трубка высокого давления третьего цилиндра	1	1
	4	1129040-55D	Трубка высокого давления четвертого цилиндра	1	1
	5	1128010-55D	Рампа топливная в сборе	1	1
	6	CQ1461035	Болт, шайба	2	2
	7	1117010-55D	Фильтр топливный в сборе с подкачивающим насосом	1	1
	8	1117012-55D	Фильтрующий элемент	1	1
	9	1104040-55D	Трубка топливная от фильтра тонкой очистки к насосу высокого давления	1	1
	10	1104041-55D	Хомут	1	1
	11	CQ1460620	Болт, шайба	1	1
	12	1104034-55D	Трубка	1	1
	13	CQ67616	Хомут	4	4
	14	1112033-55D	Болт, шайба пружинная	4	4
	15	1112022-X2	Шайба	4	4
	16	1112031-55D	Скоба крепления форсунки	4	4
	17	1112010-55D	Форсунка	4	4
	18	1104050-55D	Трубка возврата топлива	1	1
	19	CQ1460825	Болт, шайба	2	2
	20	1129050-55D	Трубка высокого давления от топливного насоса к рампе	1	1
	21	1112013-55D	Кольцо уплотнительное	4	4
	22	1112306-55D	Шайба уплотнительная	4	4
	23	CQ1500612	Болт	1	1
	24	1128031-55D	Кронштейн	2	2
	25	1129065-55D	Зажим	1	1
	26	CQ1460830	Болт, шайба	4	4
	27	1104036-55D	Тройник	1	1
	28	CQ34008	Гайка	3	3
	29	Q40308	Шайба пружинная	3	3
	30	1111014-X2	Шайба	3	3
	31	1111010-55D	Насос топливный высокого давления	1	1
	32	1111216-55D	Шестерня насоса высокого давления	1	1
	33	Q40314	Пружинная шайба	1	1
	34	CQ34114	Гайка	1	1

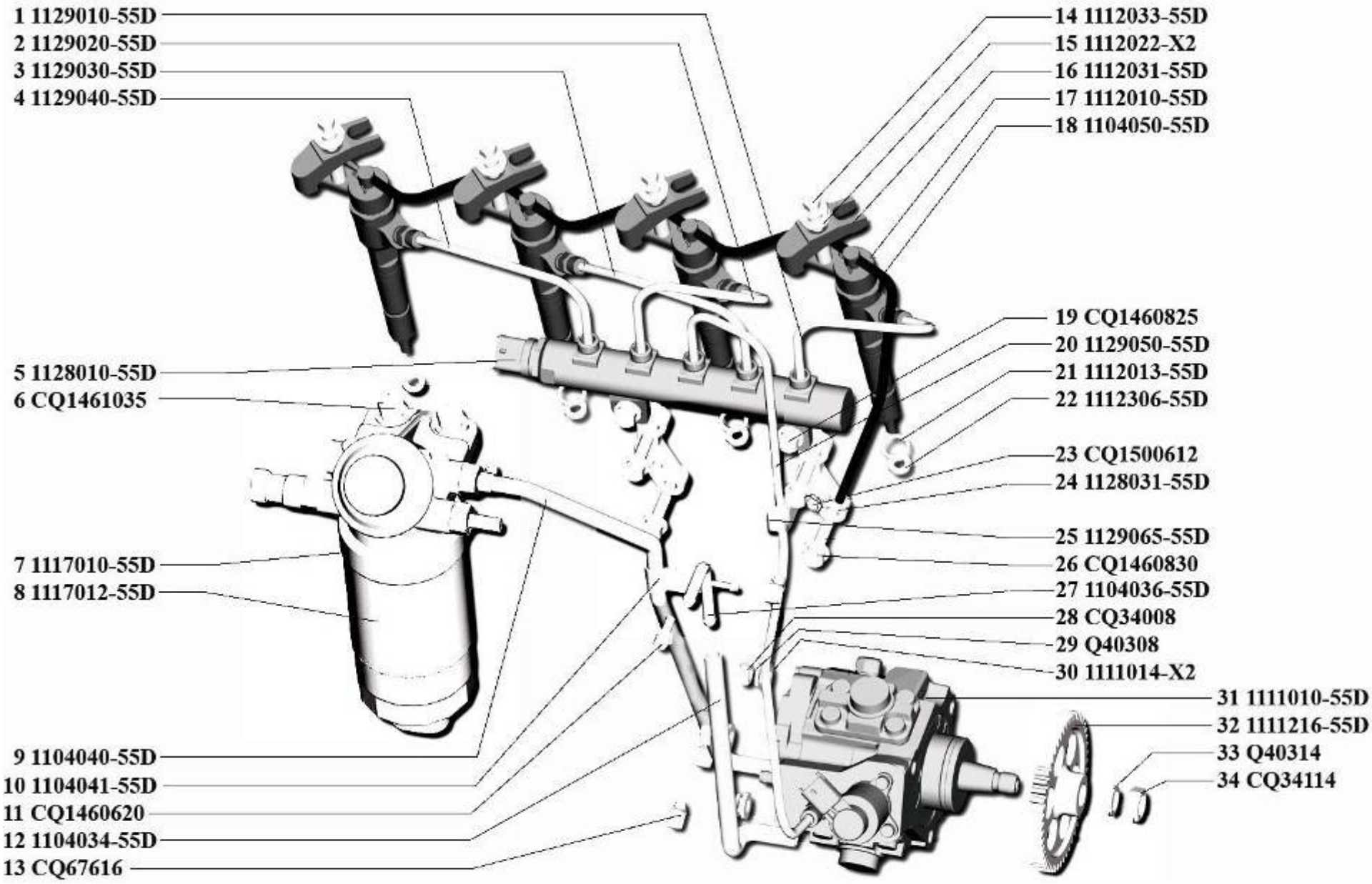

Рис. 14 Насос топливный (1111), форсунки и топливоприводы высокого давления (1112), фильтр тонкой очистки топлива (1117)

1	2	3	4	5	6
			Подгруппа 1118. Турбокомпрессор		
15	1	1118014-C117	Труба	4	4
	2	CQ1460816	Болт, шайба	2	2
	3	1118123-C117	Скоба	1	1
	4	1118018-C117	Скоба	1	1
	5	CQ34008	Гайка	1	1
	6	1118022-4X4	Прокладка	1	1
	7	CQ1200825	Шпилька	4	4
	8	1008073-C012	Гайка	1	1
	9	1118021-4X4	Патрубок отводящий	2	2
	10	CQ1460840	Болт, шайба	3	3
	11	CQ1201035	Шпилька	2	2
	12	CQ67660B	Хомут	2	2
	13	1118036-4X4	Штуцер	1	1
	14	1118012-C117	Шланг	1	1
	15	1118010-C012	Турбокомпрессор в сборе	1	1
	16	1118032-C012	Штуцер	1	1
	17	1118035-C012	Трубка подводящая	1	1
	18	1002039-D1	Шайба	4	4
	19	1118038AY01	Штуцер	1	1
	20	1118011-Y01	Прокладка	1	1
	21	1008074-C012	Шпилька	4	4
	22	1008073-C012	Гайка	4	4
	23	1118073-C012	Шайба	1	1
	24	CQ1460620	Болт, шайба	2	2
	25	1118045-C012	Трубка отводящая	1	1
	26	3551093-X2	Хомут пружинного типа	2	2
	27	1118068-Y06	Трубка	1	1
	28	1118090-Y06	Штуцер	1	1

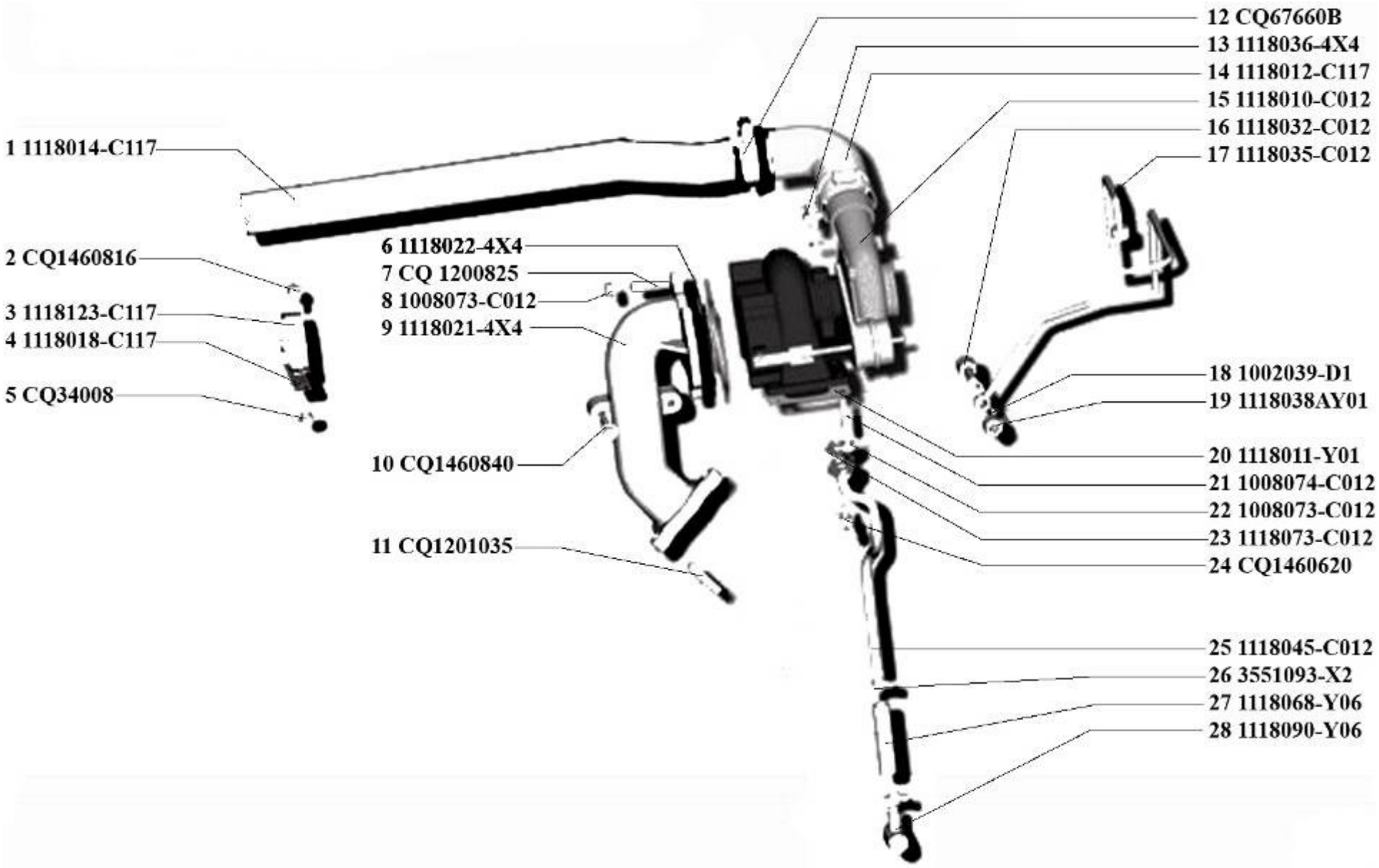

Рис. 15 Турбокомпрессор (1118)

1	2	3	4	5	6
			ГРУППА 13 СИСТЕМА ОХЛАЖДЕНИЯ ДВИГАТЕЛЯ		
			Подгруппы 1303 Трубопроводы и шланги		
			1306 Термостат		
16	1	1303017-55D	Патрубок подводящий	1	1
	2	CQ1200880	Шпилька	1	1
	3	Q40108	Шайба	2	2
	4	Q40308	Пружинная шайба	2	2
	5	CQ34008	Гайкак	2	2
	6	1303042-X2	Шпилька	1	1
	7	CQ1460820	Болт, шайба	2	2
	8	3602160-55D	Датчик температуры охлаждающей жидкости	1	1
	9	3808040-X2	Датчик температуры охлаждающей жидкости	1	1
	10	1303026-X2	Прокладка	1	1
	11	1303022-X2	Прокладка	1	1
	12	1306010-X2	Термостат в сборе	1	1
	13	1303012-X2	Патрубок отводящий	1	1
	14	1303035-C012	Штуцер	1	1
	15	1303041-X2	Болт, шайба пружинная, шайба плоская	1	1
	16	CQ1460830	Болт, шайба	3	3
	17	1303033-X2	Штуцер	1	1

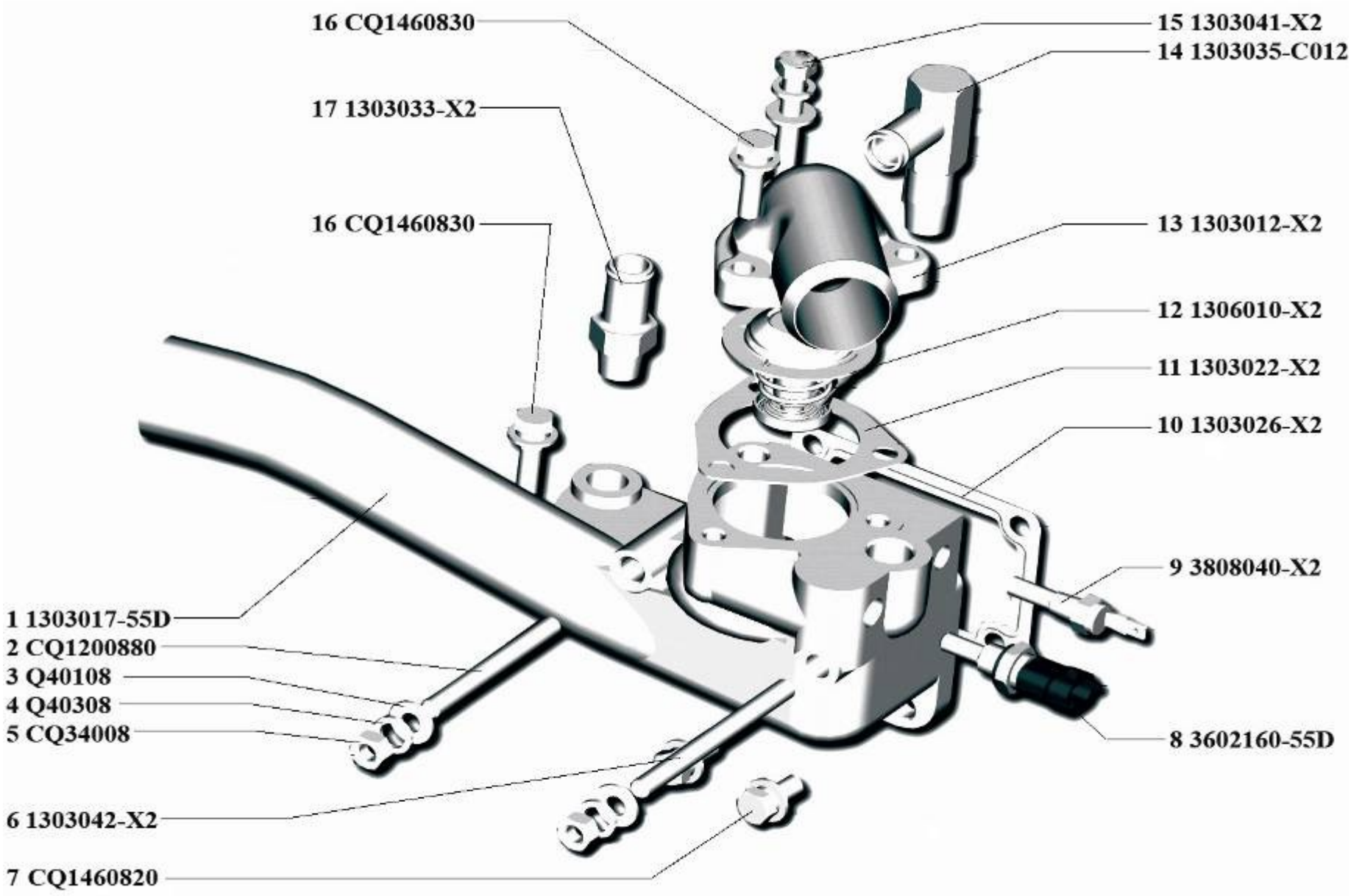

Рис. 16 Трубопроводы и шланги (1303), термостат (1306)

1	2	3	4	5	6
			Подгруппа 1307 Насос водяной		
			1308 Вентилятор и его привод		
17	1	Q40308	Шайба пружинная	4	4
	2	CQ34008	Гайка	4	4
	3	1308010-C122	Вентилятор в сборе	1	1
	4	CQ1500822	Болт	1	1
	5	1307071-X2	Шайба	1	1
	6	CQ1200855	Шпилька	4	4
	7	1308012-C145	Шкив привода вентилятора	1	1
	8	CQ1420822	Болт, шайба	4	4
	9	1307010-C145	Водяной насос в сборе	1	1
	10	1307018-X2	Прокладка	1	1
	11	Q40310	Шайба пружинная	2	2
	12	CQ34010	Гайка	2	2
	13	AV13*1300	Ремень привода вентилятора	1	1

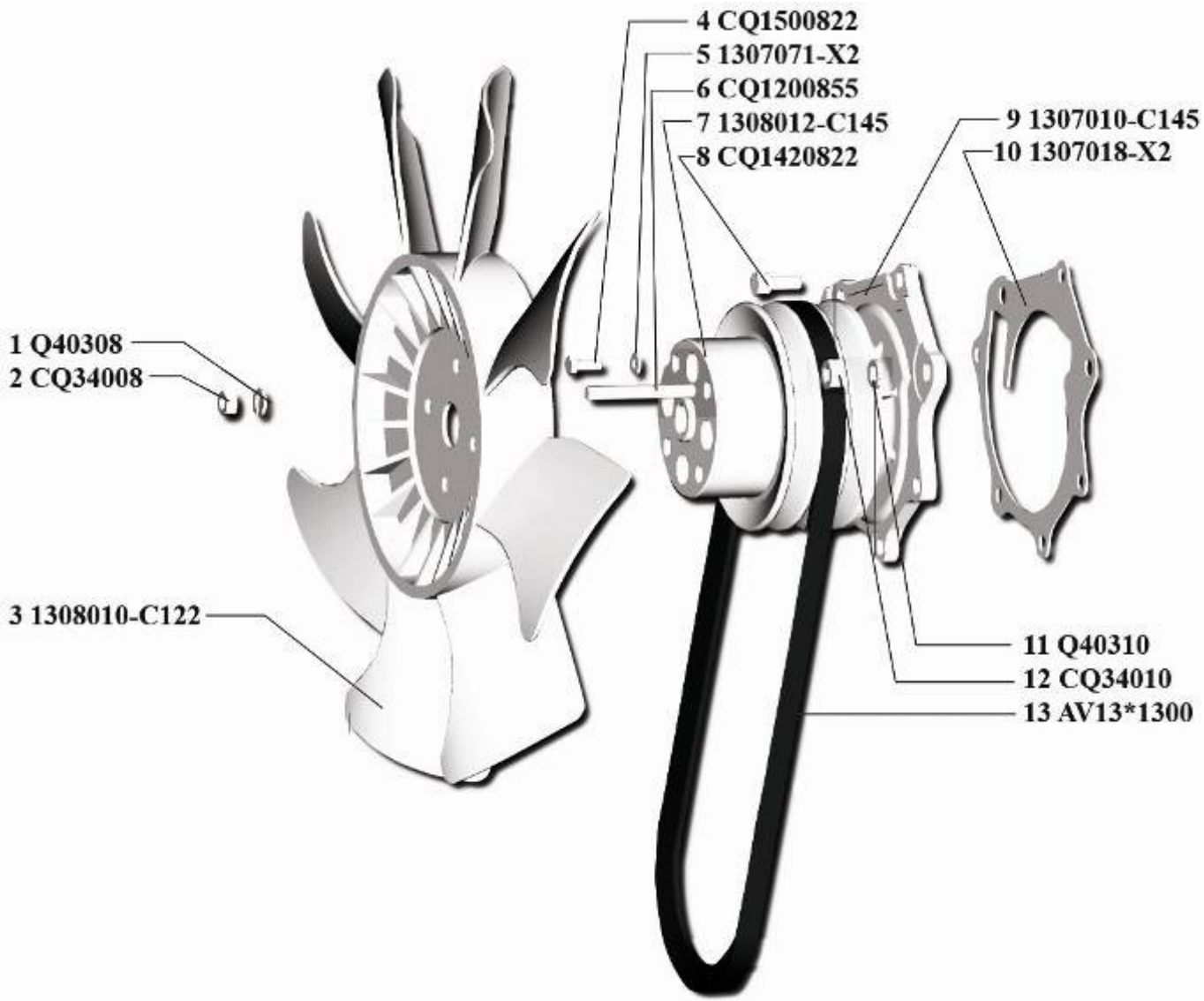

Рис. 17 Насос водяной (1307), вентилятор и привод (1308)

1	2	3	4	5	6

ГРУППА 34. РУЛЕВОЕ УПРАВЛЕНИЕ

Подгруппа 3407. Насос усилителя рулевого управления

18	1	AV13*1300	Ремень	1	1
	2	CQ1421030	Болт	1	1
	3	Q40210	Шайба	1	1
	4	3407022-55D	Держатель насоса	1	1
	5	3407010-55D	Насос усилителя рулевого управления	1	1
	6	3407021-55D	Кронштейн крепления насоса	1	1
	7	CQ1481035B	Болт	3	3
	8	CQ1481070B	Болт	1	1

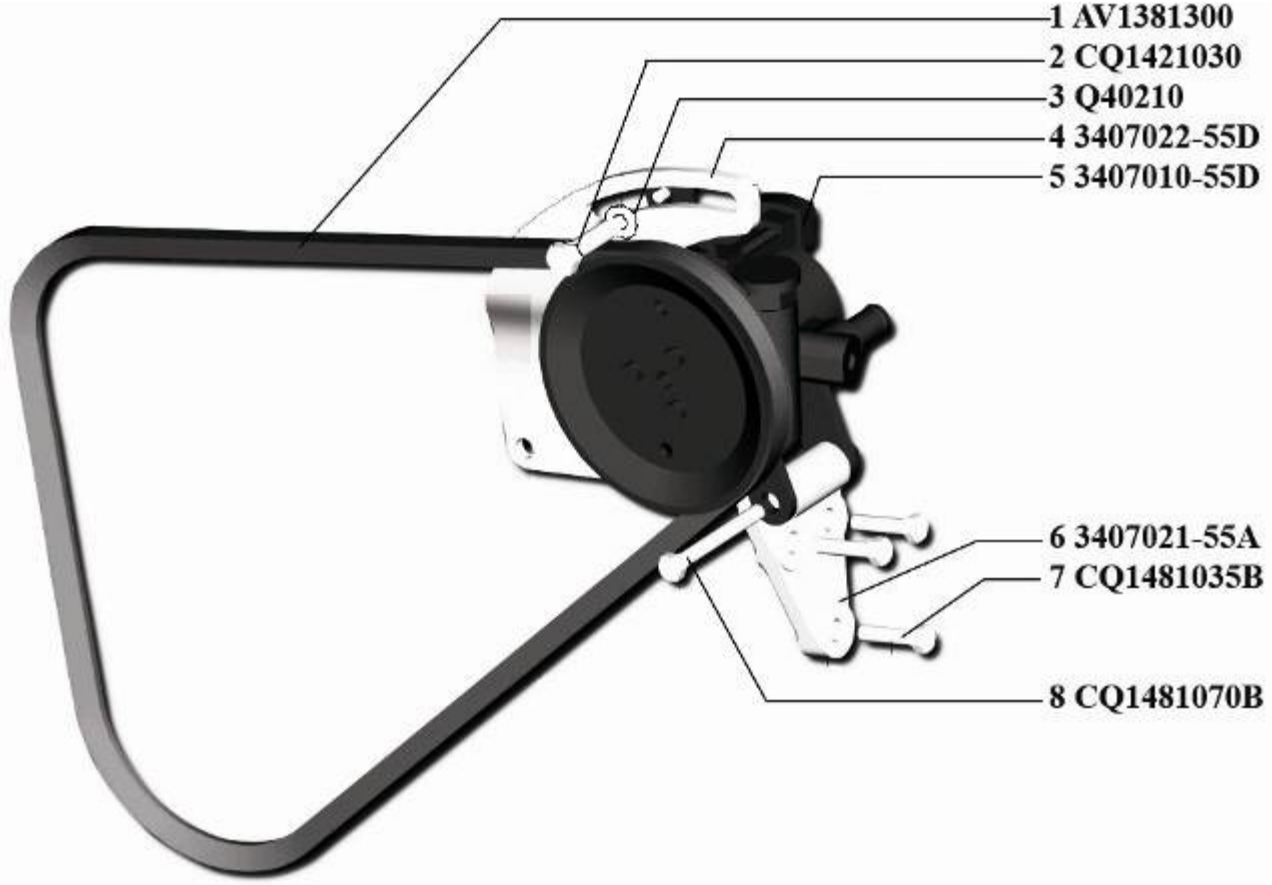

Рис. 18 Насос усилителя рулевого управления (3407)

1	2	3	4	5	6
			ГРУППА 35 ТОРМОЗА		
			Подгруппа 3509. Компрессор		
19	1	1118052-X3	Шланг соединительный воздухозабора	1	1
	2	1104066-D6	Болт	2	2
	3	1002039-D1	Шайба	4	4
	4	3509110-X25	Трубка подвода масла	1	1
	5	3509056-C012	Шестерня компрессора	1	1
	6	Q40416	Шайба	1	1
	7	CQ36016	Гайка	1	1
	8	3509296-C012	Прокладка	1	1
	9	CQ1480830A	Болт, шайба	3	3
	10	4001015-C012	Шестерня привода	1	1
	11	4001018-C012	Шайба	1	1
	12	CQ1480814A	Болт, шайба	1	1
	13	4001031-C012	Болт	1	1
	14	4001032-C012	Шайба	2	2
	15	4001026-C012	Трубка подвода масла	1	1
	16	4001029-C012	Штуцер	1	1
	17	CQ67680B	Хомут	2	2
	18	1118013-C122	Труба всасывающая	1	1
	19	CQ67627B	Хомут	2	2
	20	3509284-C122	Трубка соединительная	1	1
	21	S3509284-C122	Трубка подводящая	1	1
	22	CQ1460820	Болт, шайба	2	2
	23	509283-C122	Прокладка	1	1
	24	B3509010-C300	Компрессор в сборе	1	-
	25	S3509010-C226	Компрессор в сборе	-	1
	26	1118038-X25	Цилиндр компрессора	1	1
	27	CQ35010	Гайка	1	1
	28	Q40310	Шайба пружинная	1	1
	29	4001017-C012	Ось шестерни привода	1	1
	30	3509294-C012	Кронштейн оси шестерни привода	1	1
	31	Q40308	Шайба пружинная	1	1
	32	3509297-CQ012	Болт	1	1
	33	CQ1481020A	Болт, шайба	2	2

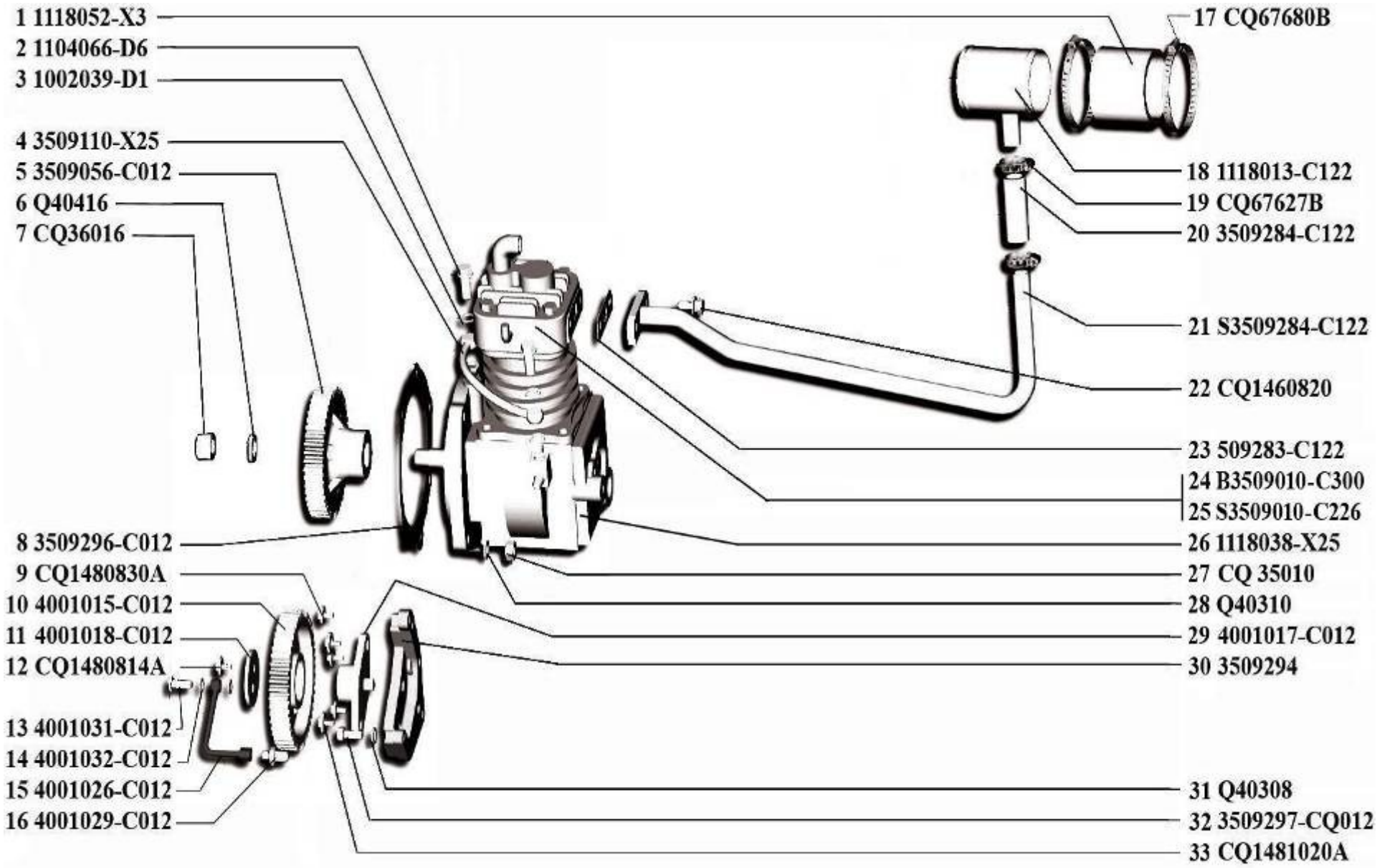

Рис. 19 Компрессор (3509)

1	2	3	4	5	6
			ГРУППА 37 ЭЛЕКТРООБОРУДОВАНИЕ		
			Подгруппа 3701. Генератор		
20	1	3701341-C117	Кронштейн установочный	1	1
	2	CQ1480825A	Болт, шайба	2	2
	3	CQ1420830	Болт	1	1
	4	Q40208	Шайба	1	1
	5	CQ1461030	Болт, шайба	1	1
	6	3701010-55D	Генератор	1	1
	7	CQ1461040	Болт, шайба	1	1
	8	CQ1421050	Болт	1	1
	9	CQ1421035	Болт	2	2
	10	3701321-C117	Кронштейн	1	1

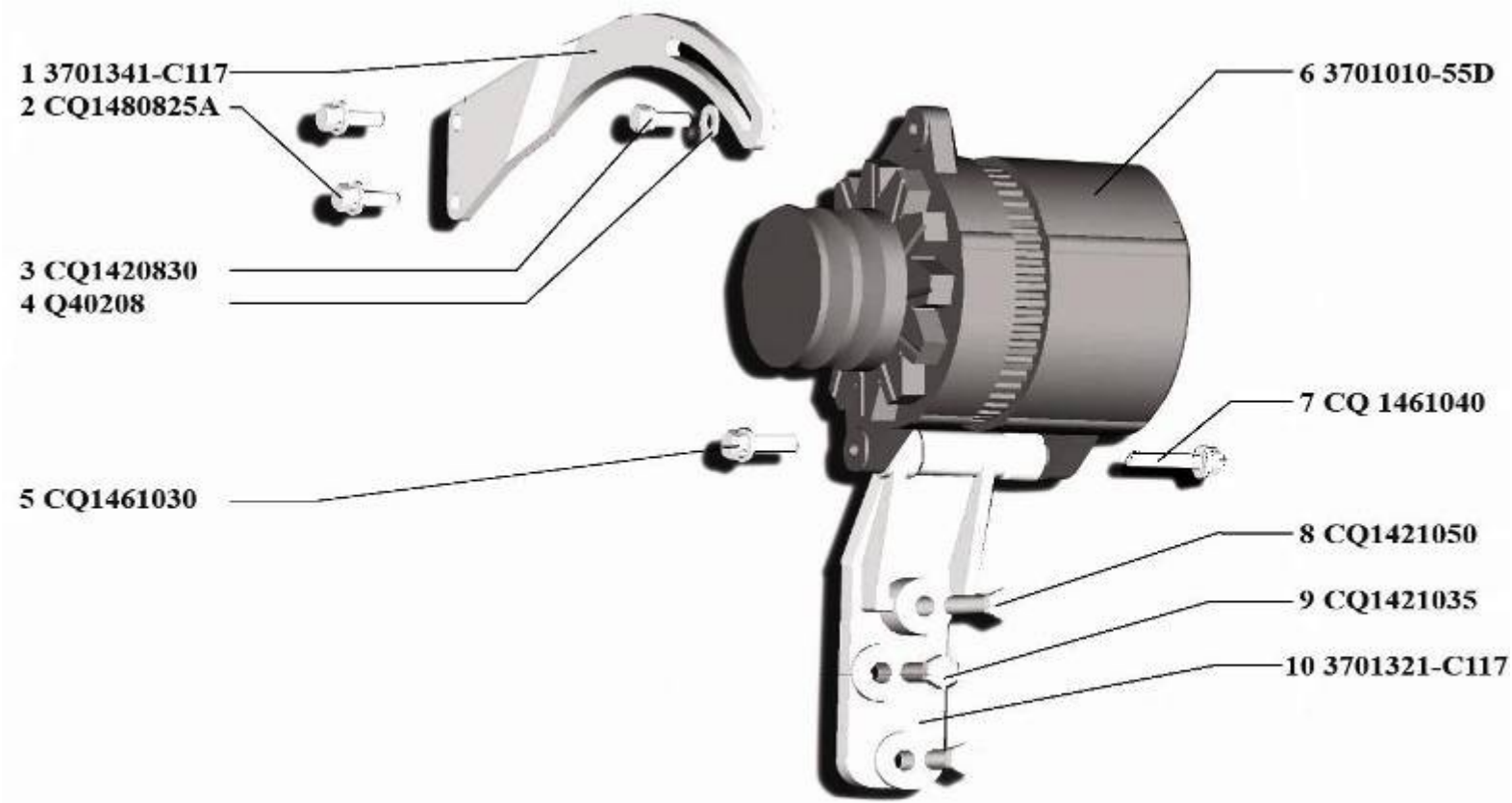

Рис. 20 Генератор (3701)

1	2	3	4	5	6
			Подгруппа 3708. Стартер		
21	1	3708010-X2	Стартер	1	1
	2	CQ1481035A	Болт, шайба	2	2

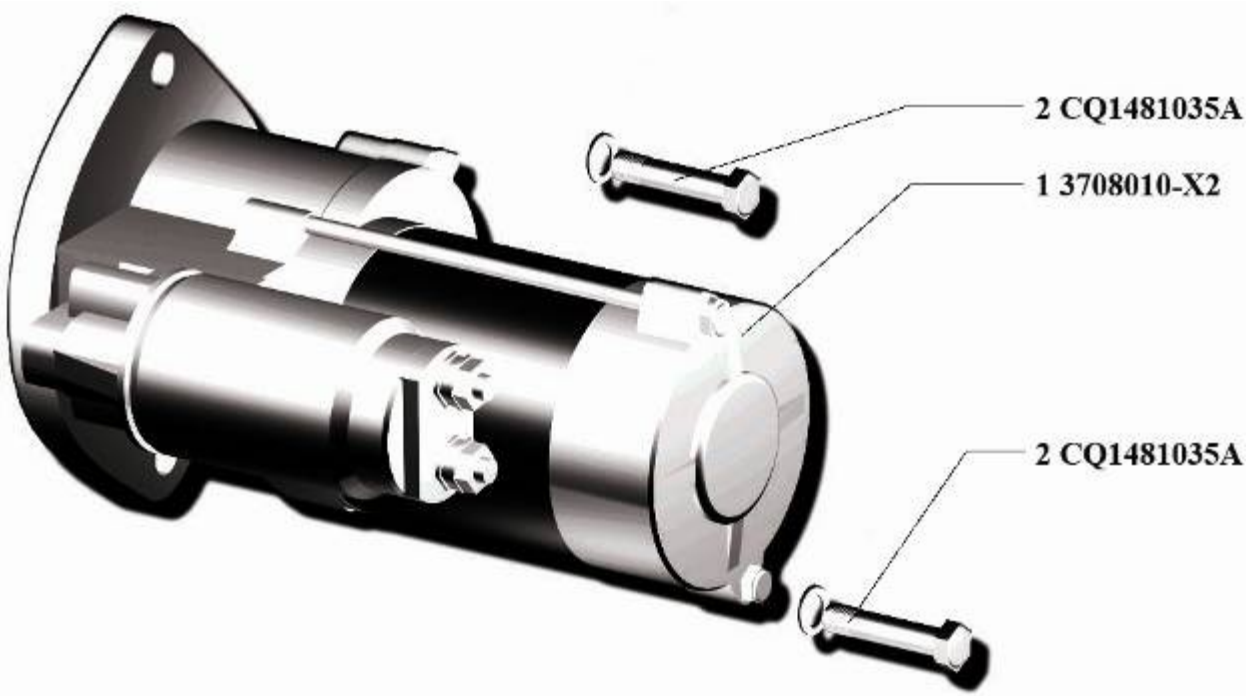

Рис. 21 Стартер (3708)

1	2	3	4	5	6
			Подгруппа 3724. Электропровода управления двигателем		
22	1	3724026-DD5	Кронштейн 6	2	2
	2	3724024-55D	Кронштейн 4	3	3
	3	CQ1460620	Болт	3	3
	4	3602130-55D	Датчик положения распределительного вала двигателя	1	1
	5	3602120-55D	Датчик положения коленчатого вала двигателя	1	1
	6	3724021-55D	Кронштейн 1	1	1
	7	3724020-55D	Жгут проводов	1	1
	8	3601115-55D	Блок электронного управления	1	1
	9	3602125-55D	Педаль акселератора в сборе	1	1
	10	3602160-55D	Датчик температуры охлаждающей жидкости	1	1
	11	3724027-55D	Кронштейн 7	1	1
	12	T67417246	Хомут	11	11
	13	3602105-55D	Датчик температуры и давления наддува	1	1

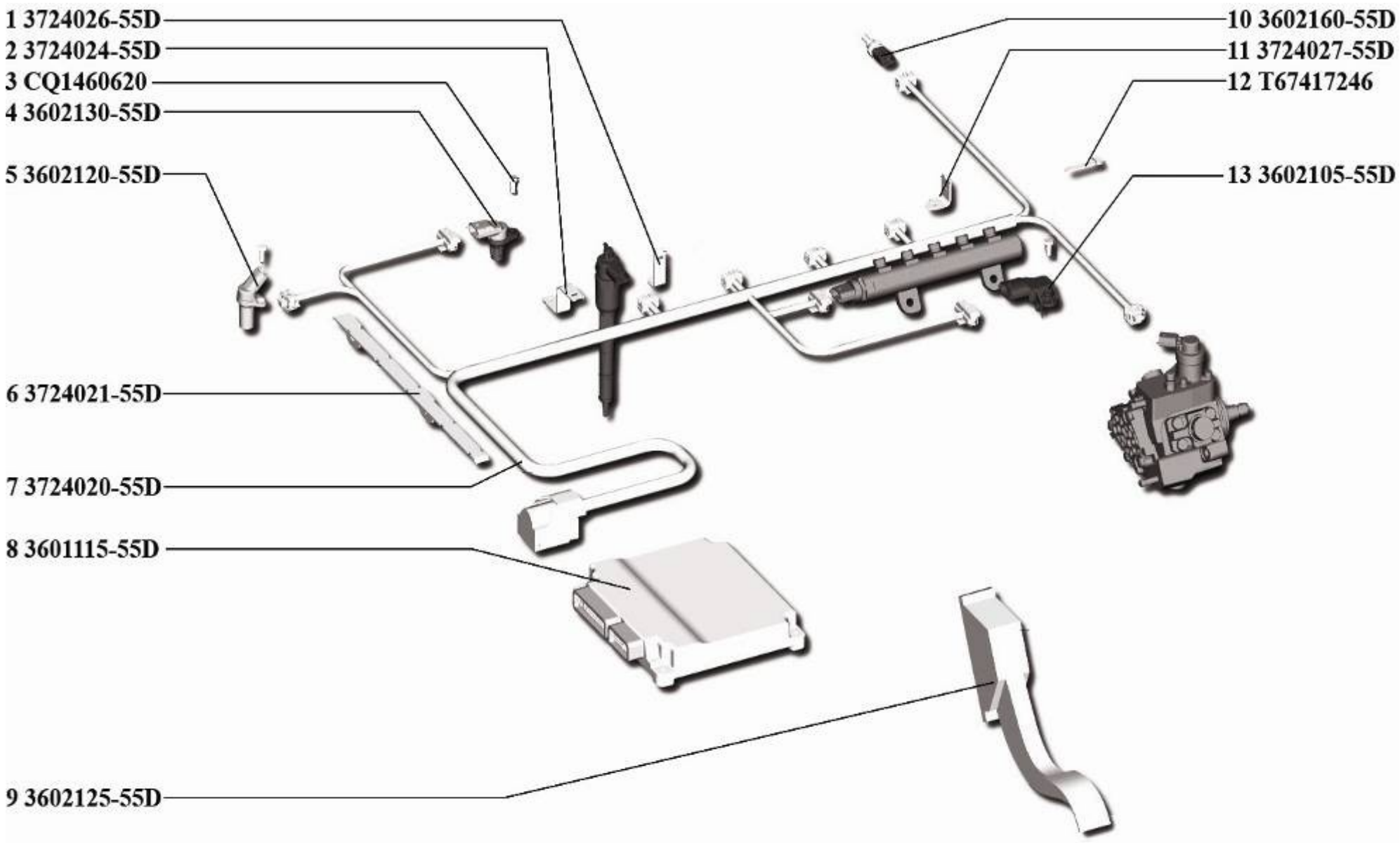

Рис. 22 Электропровода управления двигателем (3724)

1	2	3	4	5	6
			Дополнительное оборудование		
23	1	CQ1461070	Болт, шайба пружинная, шайба	2	2
	2	8103062-C012	Держатель компрессора воздушного кондиционера	1	1
	3	CQ1461030	Болт, шайба пружинная, шайба	2	2
	4	CQ1461035	Болт, шайба пружинная, шайба	2	2
	5	8303061-55D	Кронштейн компрессора воздушного кондиционера	1	1

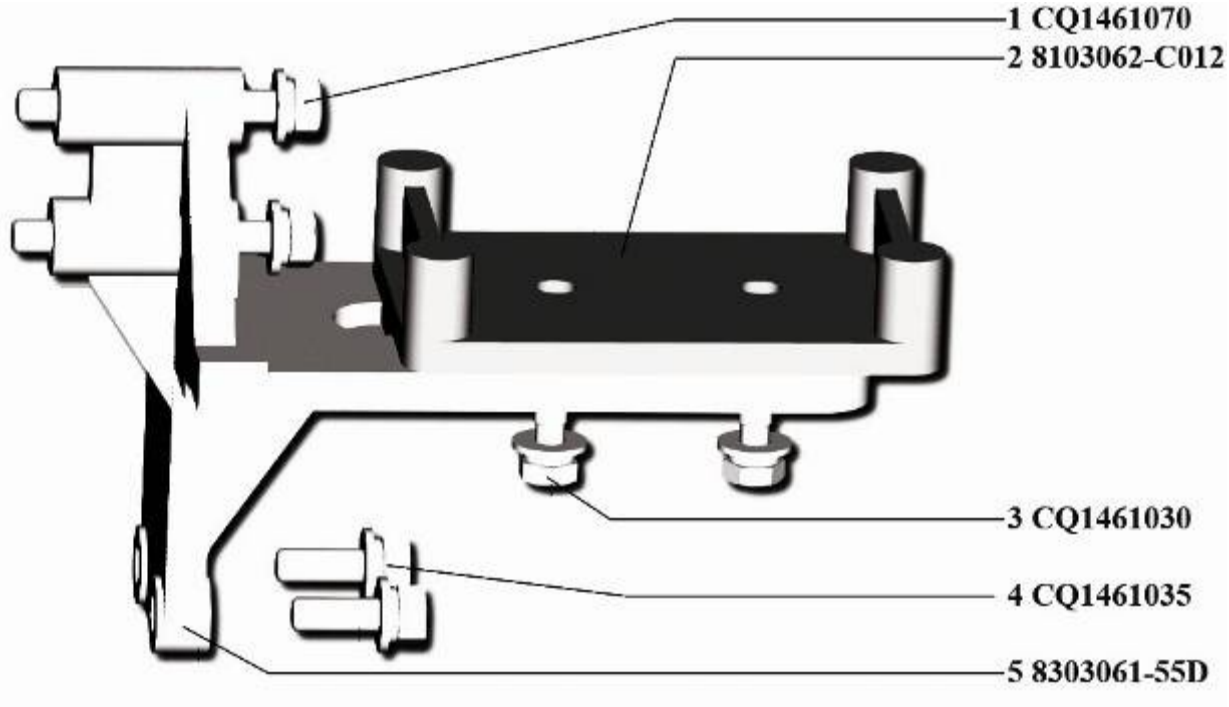

Рис. 23 Дополнительное оборудование